ԱՇԽԱՏԱՆՔԱՅԻՆ ԳԾԱԳՐԵՐԻ ՑԱՆԿ

N	ԹԵՐԹԵՐԻ ԱՆՎԱՆՈՒՄԸ	ԹԵՐԹ
1	2	3
1	ԱՇԽԱՏԱՆՔԱՅԻՆ ԳԾԱԳՐԵՐԻ ՑԱՆԿ , ԲԱՑԱՏՐԱԳԻՐ	ՃՇ -1
2	ԻՐԱՎԻՃԱԿԱՅԻՆ ՀԱՏԱԿԱԳԻԾ	ՃՇ -2
3	ԳԼԽԱՎՈՐ ՀԱՏԱԿԱԳԻԾ /ԳԵՈԴԵԶԻԱԿԱՆ ՀԱՆՈՒՅԹ/	ՃՇ -3
4	ԳԼԽԱՎՈՐ ՀԱՏԱԿԱԳԻԾ /ՄԱԿԱՆՇՈՒՄ/	ՃՇ -4
5	ԳԼԽԱՎՈՐ ՀԱՏԱԿԱԳԻԾ /ՉԱՓԱԴՐՈՒՄ/	ՃՇ -5
6	ԽԱՂԱՀՐԱՊԱՐԱԿԻ ԳՈՒՅՔԻ ԱՆՎԱՆԱՑԱԿ	ՃՇ -6
7	ՄԵՏԱՂԱԿԱՆ ՋՐՈՒՑԱՐԱՆ Մ 1:100	ՃՇ -7
8	ՀԱՆԳՈՒՅՑ 1, 2, 3, 4 Մ 1:50	ՃՇ -8
9	ՄԵՏԱՂԱԿԱՆ ՆՍՏԱՐԱՆ	ՃՇ -9
10	ՄԵՏԱՂԱԿԱՆ ՑԱՆԿԱՊԱՏ	ՃՇ -10
11	ԱՅԳՈՒ ԿԱՌՈՒՑՄԱՆ ՆՅՈՒԹԵՐԻ ՄԱՍՆԱԳԻՐ	ՃՇ -11

ԲԱՑԱՏՐԱԳԻՐ

Վանաձորի համայնքի Գուգարք բնակավայրում խաղահրապարակի կառուցման (Էներգետիկների 5-րդ և 4-րդ փողոցների միջև) նախագիծը կատարվել է նախագծային առաջադրանքի հիման վրա:

Նախագծով վերը նշված խաղահրապարակի համար նախատեսված է կատարել հետևյալ աշխատանքները.

1. ՀՈՂԱՅԻՆ ԱՇԽԱՏԱՆՔՆԵՐԻ ԿԱՏԱՐՈՒՄ
2. ԲԱԶԱLՏԵ ԵԶՐԱՔԱՐԵՐԻ ԿԱՌՈՒՑՈՒՄ
3. ԽՃԻ ՆԱԽԱՇԵՐՏԻ ԻՐԱԿԱՆԱՑՈՒՄ /հաստ.-100 մմ/
4. ԱՎԱԶԵ ՆԱԽԱՇԵՐՏԻ ԻՐԱԿԱՆԱՑՈՒՄ ՑԵՄԵՆՏԻ ԱՎԵԼԱՑՈՒՄՈՎ /հաստ.-100 մմ/
5. ԲՐԵԿՉԱ ՃԵՄՈՒԴԻՆԵՐԻ ԿԱՌՈՒՑՈՒՄ
6. ՊԱՀԵՍՏԱՎՈՐԱԾ ՍԵՎԱՀՈՂԻ ՓՌՈՒՄ ՍԻՋԱՄԱՐԳԵՐՈՒՄ
7. ԱՎԵԼՈՐԴ ԲՆԱՀՈՂԻ ԲԱՐՁՈՒՄ ԵՎ ՏԵՂԱՓՈԽՈՒՄ
8. ՇԻՆ. ԱՂԲԻ ԲԱՐՁՈՒՄ ԵՎ ՏԵՂԱՓՈԽՈՒՄ
9. ՄԵՏԱՂԱԿԱՆ ՑԱՆԿԱՊԱՏԻ ՎԵՐԱՆՈՐՈԳՈՒՄ
10. ՆՍՏԱՐԱՆՆԵՐԻ ՏԵՂԱԴՐՈՒՄ
11. ՄԱՆԿԱԿԱՆ ԽԱՂԱՍԱՐՔԵՐԻ ՏԵՂԱԴՐՈՒՄ
12. ՄԱՐԶԱՍԱՐՔԵՐԻ ՏԵՂԱՐԴՈՒՄ

ՏՆՕՐԵՆ	Հ . ԴԱՎԹՅԱՆ		Վանաձորի համայնքի Գուգարք բնակավայրում խաղահրապարակի կառուցման (Էներգետիկների 5-րդ և 4-րդ փողոցների միջև)	ՊԱՏՎԵՐ	
Ն. Գ. Ճ.	Դ. ՇԵՐՄԱԶԱՆՅԱՆ				
ԳԾԵՑ	Դ. ՇԵՐՄԱԶԱՆՅԱՆ		ՊԱՏՎԻՐԱՏՈՒ՝ ՎԱՆԱՁՈՐԻ ՀԱՄԱՅՆՔԱՊԵՏԱՐԱՆ	ԹԵՐԹ	ԹԵՐԹԵՐ
				ՃՇ-1	
			ԱՇԽԱՏԱՆՔԱՅԻՆ ԳԾԱԳՐԵՐԻ ՑԱՆԿ ԲԱՑԱՏՐԱԳԻՐ	ԷԼԵԿՇԻՆ	

ՏՆՕՐԵՆ	Հ. ԴԱՎԹՅԱՆ		Վանաձորի համայնքի Գուգարք բնակավայրում խաղահրապարակի կառուցման (Էներգետիկների 5-րդ և 4-րդ փողոցների միջև)	ՊԱՏՎԵՐ	
Ն. Գ. Ճ.	Դ. ՇԵՐՄԱԶԱՆՅԱՆ				
ԳՃԵՑ	Դ. ՇԵՐՄԱԶԱՆՅԱՆ		ՊԱՏՎԻՐԱՏՈՒ՝ ՎԱՆԱՁՈՐԻ ՀԱՄԱՅՆՔԱՊԵՏԱՐԱՆ	ԹԵՐԹ	ԹԵՐԹԵՐ
				ՃԾ-2	
			ԻՐԱՎԻՃԱԿԱՅԻՆ ՀԱՏԱԿԱԳԻԾ	ԷԼԵԿՇԻՆ	

ԳԼԽԱՎՈՐ ՀԱՏԱԿԱԳԻԾ

/ԳԵՈԴԵԶԻԱԿԱՆ ՀԱՆՈՒՅԹ/

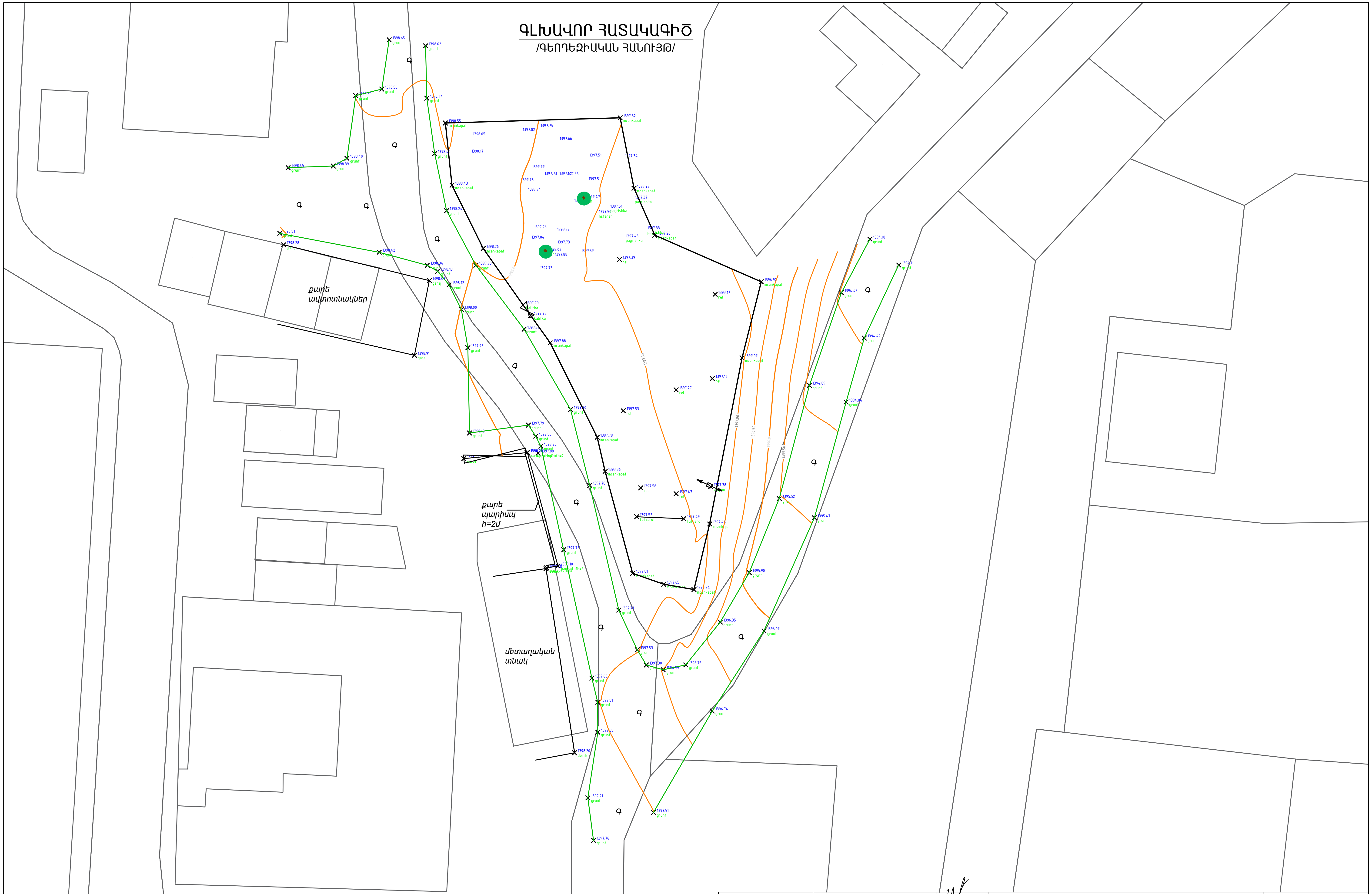

ՏՆՕՐԵՆ	Հ. ԴԱՎԹՅԱՆ		Վանաձորի համայնքի Գուգարք բնակավայրում խաղահրապարակի կառուցման (Էներգետիկների 5-րդ և 4-րդ փողոցների միջև)	ՊԱՏՎԵՐ
Ն. Գ. Ճ.	Դ. ՇԵՐՄԱԶԱՆՅԱՆ			
ԳԾԵՑ	Դ. ՇԵՐՄԱԶԱՆՅԱՆ		ՊԱՏՎԻՐԱՏՈՒ՝ ՎԱՆԱՁՈՐԻ ՀԱՄԱՅՆՔԱՊԵՏԱՐԱՆ	ԹԵՐԹ / ԹԵՐԹԵՐ
				ՃՇ-3
			ԳԼԽԱՎՈՐ ՀԱՏԱԿԱԳԻԾ /ԳԵՈԴԵԶԻԱԿԱՆ ՀԱՆՈՒՅԹ/	ԷԼԵԿՇԻՆ

ԾԵՄՈՒՂԻՆԵՐԻ ՄԱՍՆԱԳԻՐ

- ԲՐԵԿՉԱՊԱՏ ԾԵՄՈՒՂԻՆԵՐ
- ԿԱՆԱՉԱՊԱՏ ՏԱՐԱԾՔՆԵՐ
- ԿԱՌՈՒՑՎՈՂ ՇԻՆՈՒԹՅՈՒՆՆԵՐ

ՏՆՕՐԵՆ	Հ. ԴԱՎԹՅԱՆ		Վանաձորի համայնքի Գուգարք բնակավայրում խաղահրապարակի կառուցման (Էներգետիկների 5-րդ և 4-րդ փողոցների միջև)	ՊԱՏՎԵՐ	
Ն. Գ. Ճ.	Դ. ՇԵՐՄԱԶԱՆՅԱՆ				
ԳԾԵՑ	Դ. ՇԵՐՄԱԶԱՆՅԱՆ		ՊԱՏՎԻՐԱՏՈՒ՝ ՎԱՆԱՁՈՐԻ ՀԱՄԱՅՆՔԱՊԵՏԱՐԱՆ	ԹԵՐԹ	ԹԵՐԹԵՐ
				ՃՇ-4	
			ԳԼԽԱՎՈՐ ՀԱՏԱԿԱԳԻԾ /ՄԱԿԱՆՇՈՒՄ/	ԷԼԵԿՇԻՆ	

ԳԼԽԱՎՈՐ ՀԱՏԱԿԱԳԻԾ
/ՉԱՓԱԳՐՈՒՄ/

ՏՆՕՐԵՆ	Հ. ԴԱՎԹՅԱՆ		Վանաձորի համայնքի Գուգարք բնակավայրում խաղահրապարակի կառուցման (Էներգետիկների 5-րդ և 4-րդ փողոցների միջև)	ՊԱՏՎԵՐ
Ն. Գ. Ճ.	Դ. ՇԵՐՄԱԶԱՆՅԱՆ			
ԳԾԵՑ	Դ. ՇԵՐՄԱԶԱՆՅԱՆ		ՊԱՏՎԻՐԱՏՈՒ՝ ՎԱՆԱՁՈՐԻ ՀԱՄԱՅՆՔԱՊԵՏԱՐԱՆ	ԹԵՐԹ / ԹԵՐԹԵՐ
				ՃՇ-5
			ԳԼԽԱՎՈՐ ՀԱՏԱԿԱԳԻԾ /ՉԱՓԱԳՐՈՒՄ/	ԷԼԵԿՇԻՆ

ԽԱՂԱՀՐԱՊԱՐԱԿԻ ԳՈՒՅՔԻ ԱՆՎԱՆԱՑԱԿ

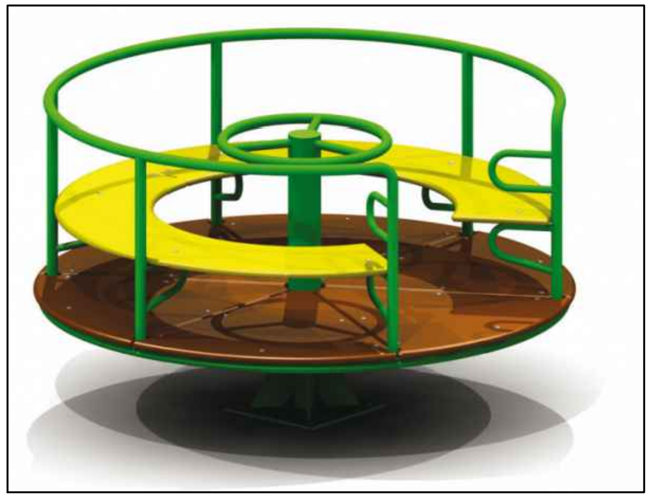

- 1

- 4

- 2

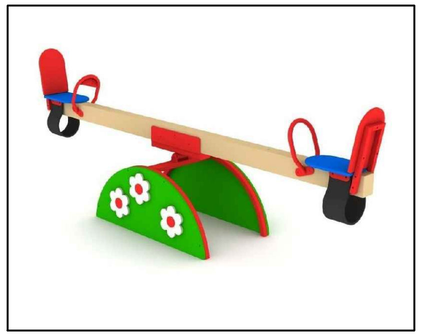

- 5

- 3

- 6

ՏՆՕՐԵՆ	Հ. ԴԱՎԹՅԱՆ		Վանաձորի համայնքի Գուգարք բնակավայրում խաղահրապարակի կառուցման (Էներգետիկների 5-րդ և 4-րդ փողոցների միջև)	ՊԱՏՎԵՐ	
Ն. Գ. Ճ.	Դ. ՇԵՐՄԱԶԱՆՅԱՆ				
ԳՃԵՑ	Դ. ՇԵՐՄԱԶԱՆՅԱՆ		ՊԱՏՎԻՐԱՏՈՒ՝ ՎԱՆԱՁՈՐԻ ՀԱՄԱՅՆՔԱՊԵՏԱՐԱՆ	ԹԵՐԹ	ԹԵՐԹԵՐ
				ՃԾ-6	
			ԽԱՂԱՀՐԱՊԱՐԱԿԻ ԳՈՒՅՔԻ ԱՆՎԱՆԱՑԱԿ	ԷԼԵԿՇԻՆ	

ՄԵՏԱՂԱԿԱՆ ՋՐՈՒՑԱՐԱՆ Մ 1:100

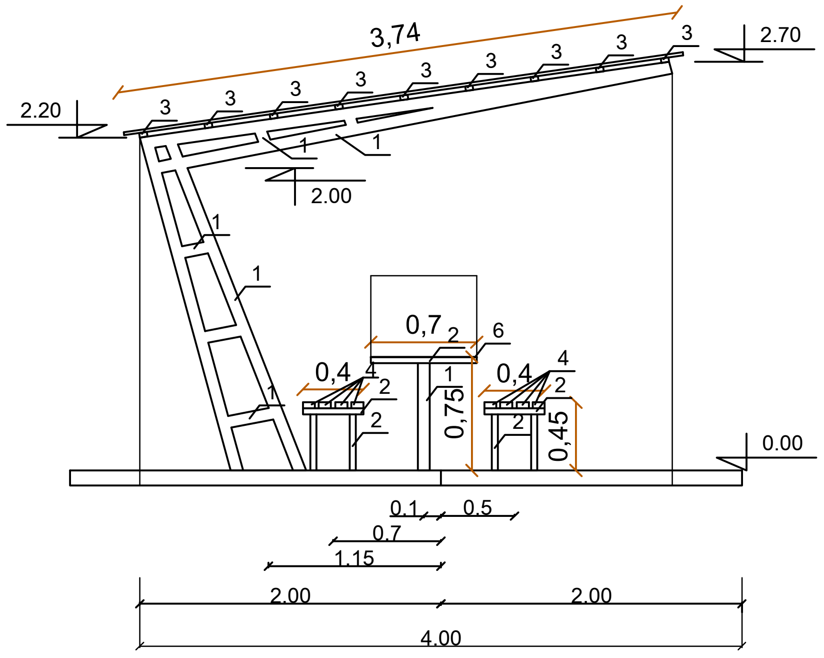

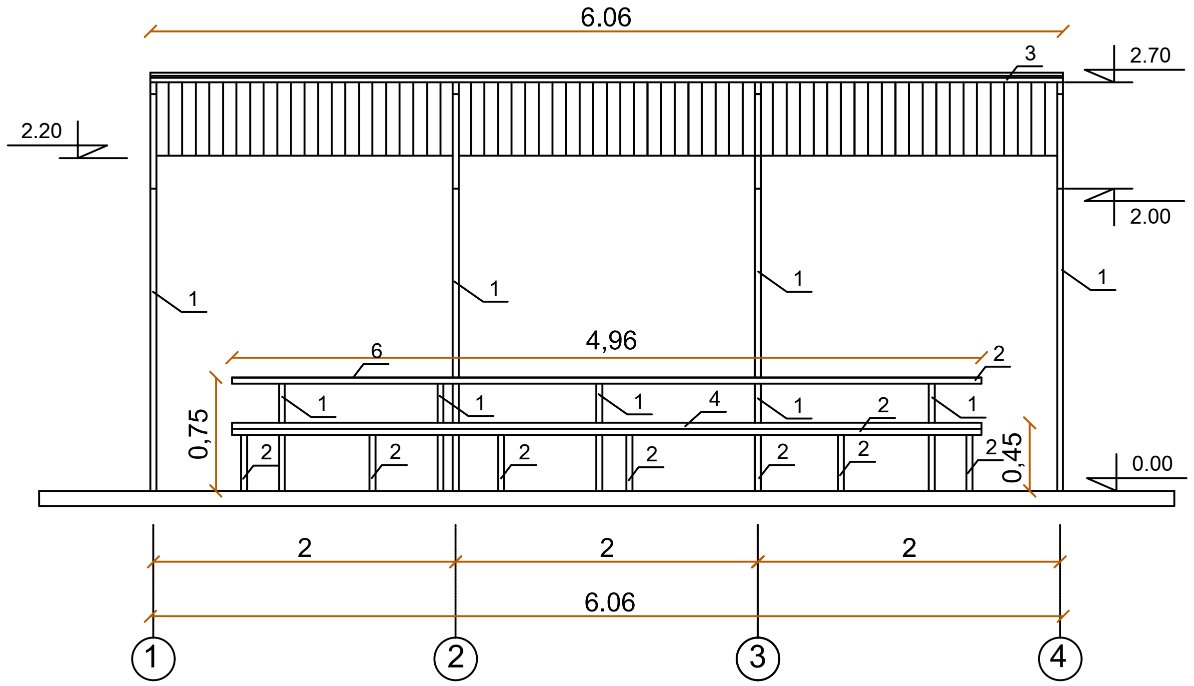

ՄԵՏԱՂԱԿԱՆ ՋՐՈՒՑԱՐԱՆ Մ 1:100

ՉԱՓԱԴՐՈՒՄ

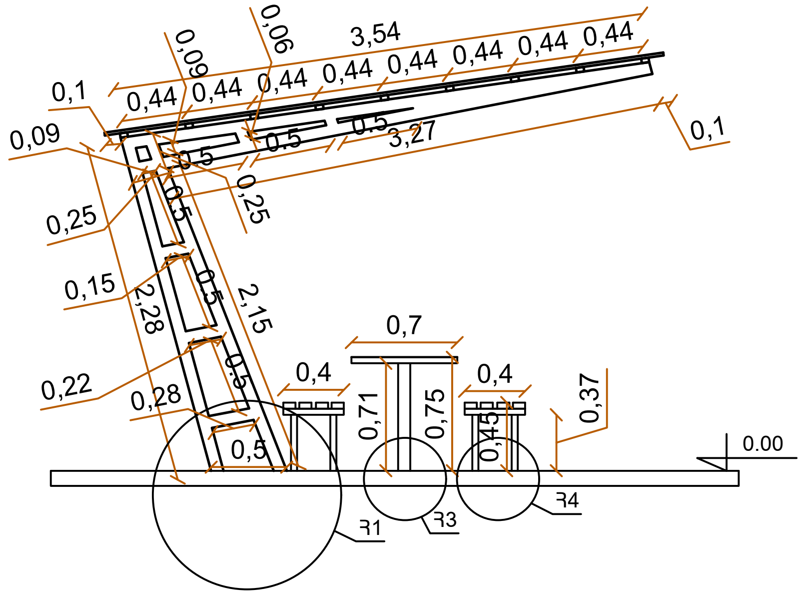

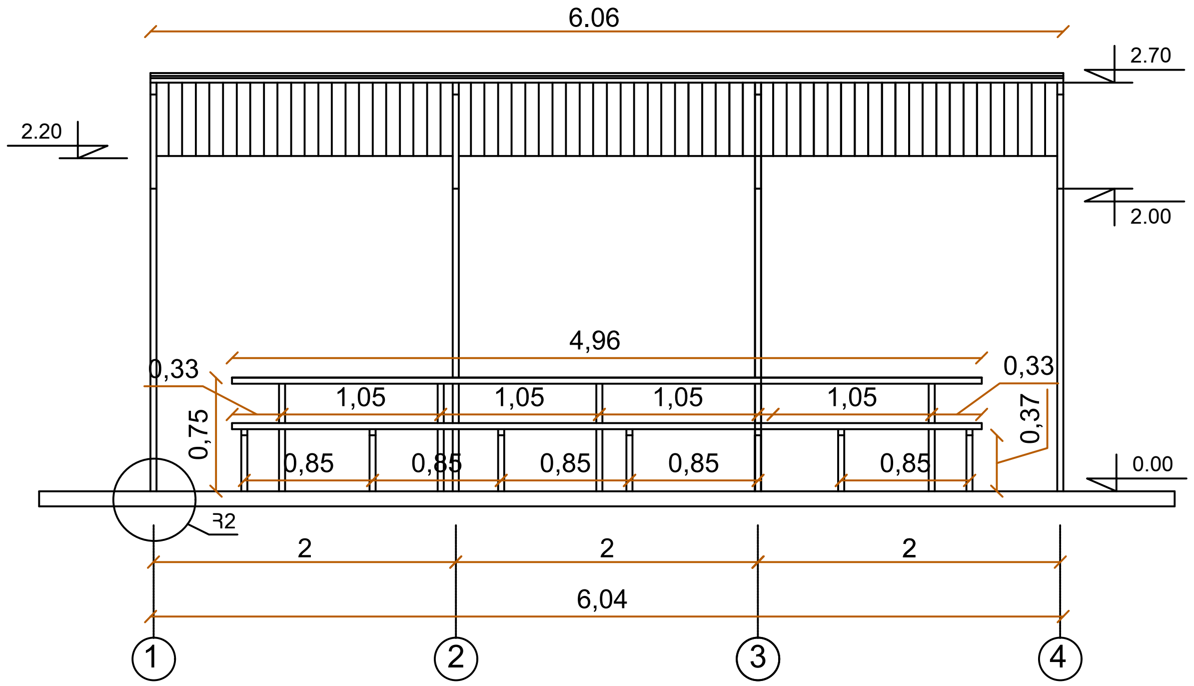

ՏՆՕՐԵՆ	Հ . ԴԱՎԹՅԱՆ		Վանաձորի համայնքի Գուգարք բնակավայրում խաղահրապարակի կառուցման (Էներգետիկների 5-րդ և 4-րդ փողոցների միջև)	ՊԱՏՎԵՐ
Ն. Գ. Ճ.	Դ. ՇԵՐՄԱԶԱՆՅԱՆ			
ԳՃԵՅ	Դ. ՇԵՐՄԱԶԱՆՅԱՆ		ՊԱՏՎԻՐԱՏՈՒ՝ ՎԱՆԱՁՈՐԻ ՀԱՄԱՅՆՔԱՊԵՏԱՐԱՆ	ԹԵՐԹ / ԹԵՐԹԵՐ
				ՃԾ-7
			ՄԵՏԱՂԱԿԱՆ ՋՐՈՒՑԱՐԱՆ Մ 1:100	ԷԼԵԿՇԻՆ

ՀԱՆԳՈՒՅՑ 1 Մ 1:50 ՀԱՆԳՈՒՅՑ 2 Մ 1:50 ՀԱՆԳՈՒՅՑ 3 Մ 1:50 ՀԱՆԳՈՒՅՑ 4 Մ 1:50

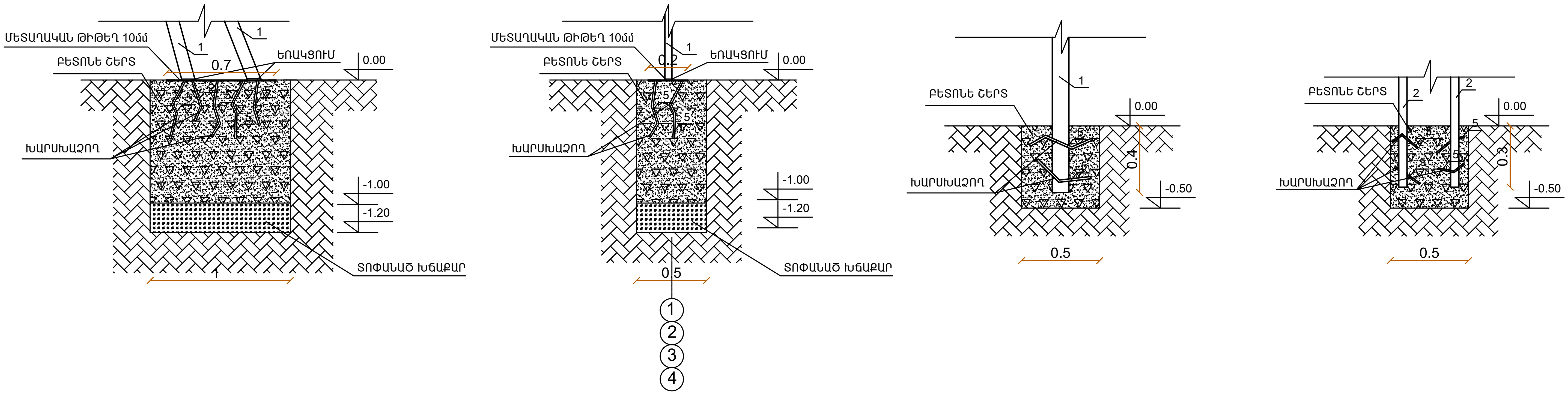

ՄԵՏԱՂԱԿԱՆ ՋՐՈՒՑԱՐԱՆԻ ՄՆ -1 ՊՈՂՊԱՏԻ ՄԱՍՆԱԳԻՐ

Հ /Հ	ԱՆՎԱՆՈՒՄԸ	ԸՆԴՀԱՆՈՒՐ ԵՐԿԱՐՈՒԹ-ՅՈՒՆԸ 1 ՋՐՈՒՑԱՐԱՆԻ /մ/	ԸՆԴՀԱՆՈՒՐ ՔԱՇԸ 1 ՋՐՈՒՑԱՐԱՆԻ /կգ/
1.	ՄԵՏԱՂ. ԽՈՂՈՎԱԿ□ 80x60x4	55.0	453.2
2.	ՄԵՏԱՂ. ԽՈՂՈՎԱԿ□ 40x40x4	43.5	195.3
3.	ՄԵՏԱՂ. ԽՈՂՈՎԱԿ□ 50x30x4	58.0	260.4
4.	ՓԱՅՏԵ ՉՈՐՍՈՒ 40x80	44.5	
5.	ԽԱՐՍԽԱՁՈՂ Φ18 A III	21.6	43.2
6.	ՄԵՏԱՂ. ԹԻԹԵՂ 5մմ	- 3.9 մ^2	
7.	ՄԵՏԱՂ. ԹԻԹԵՂ 10մմ	- 0.6 մ^2	
8.	ՄԵՏԱՂԻ ՅՈՒՂԱՆԵՐԿՈՒՄ ԵՐԿՈՒ ԱՆԳԱՄ	- 37.3 մ^2	
9.	ՓԱՅՏԵ ՉՈՐՍՈՒԻ ՅՈՒՂԱՆԵՐԿՈՒՄ ԵՐԿՈՒ ԱՆԳԱՄ	- 10.8 մ^2	
10.	ԳՈՒՆԱՎՈՐ ՑԻՆԿԱՊԱՏ ՁԵՎԱՎՈՐ ԹԻԹԵՂ	- 26.2 մ^2	

ՀՈՂԱՅԻՆ ԱՇԽԱՏԱՆՔ

Հ /Հ	ԱՆՎԱՆՈՒՄԸ	ԸՆԴՀԱՆՈՒՐ 1 ՋՐՈՒՑԱՐԱՆԻ
1.	ԲՆԱՀՈՂԻ ՄՇԱԿՈՒՄ ՁԵՌՔՈՎ	10.4 մ^3
2.	ԲՈՒՏԱԲԵՏՈՆԵ ՀԻՄՔԻ ԿԱՌՈՒՑՈՒՄ	4.6 մ^3
3.	ԱՎԵԼՈՐԴ ԲՆԱՀՈՂԻ ՓՌՈՒՄ ՏԵՂՈՒՄ	4.6 մ^3
4.	ԲՆԱՀՈՂԻ ՀԵՏԼԻՑՔ ՁԵՌՔՈՎ	5.8 մ^3
4.	ԲՆԱՀՈՂԻ ՏՈՓԱՆՈՒՄ ԽՃՈՎ	3.4 մ^2

ՏՆՕՐԵՆ	Հ. ԴԱՎԹՅԱՆ	Վանաձորի համայնքի Գուգարք բնակավայրում խաղահրապարակի կառուցման (Էներգետիկների 5-րդ և 4-րդ փողոցների միջև)	ՊԱՏՎԵՐ
Ն. Գ. Ճ.	Դ. ՇԵՐՄԱԶԱՆՅԱՆ	ՊԱՏՎԻՐԱՏՈՒ՝ ՎԱՆԱՁՈՐԻ ՀԱՄԱՅՆՔԱՊԵՏԱՐԱՆ	ԹԵՐԹ / ԹԵՐԹԵՐ
ԳԾԵՑ	Դ. ՇԵՐՄԱԶԱՆՅԱՆ	ՀԱՆԳՈՒՅՑ 1,2,3,4 Մ 1:50	ՃՇ-8

ԷԼԵԿՇԻՆ

ՄԵՏԱՂԱԿԱՆ ՆՍՏԱՐԱՆ Մ 1:50

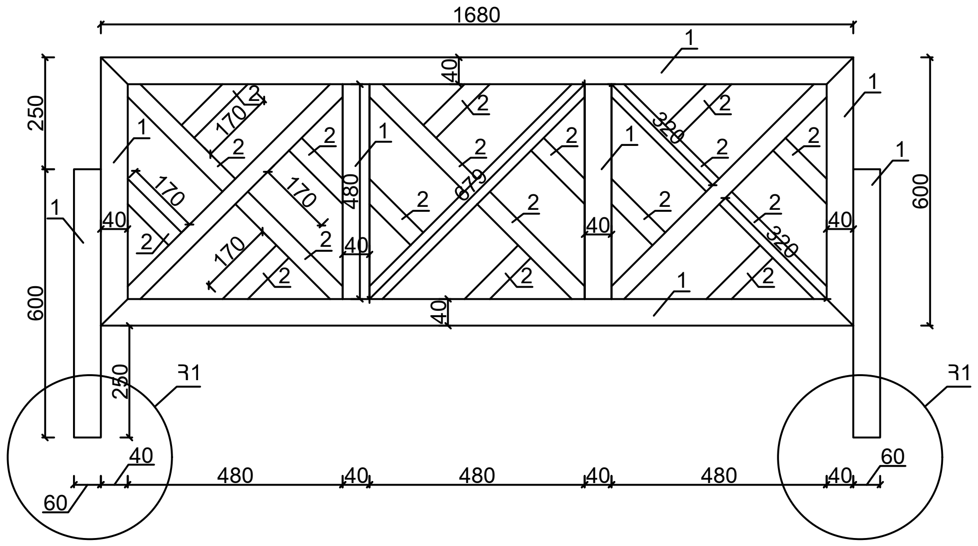

ԿՏՐՎԱԾՔ Մ 1:50

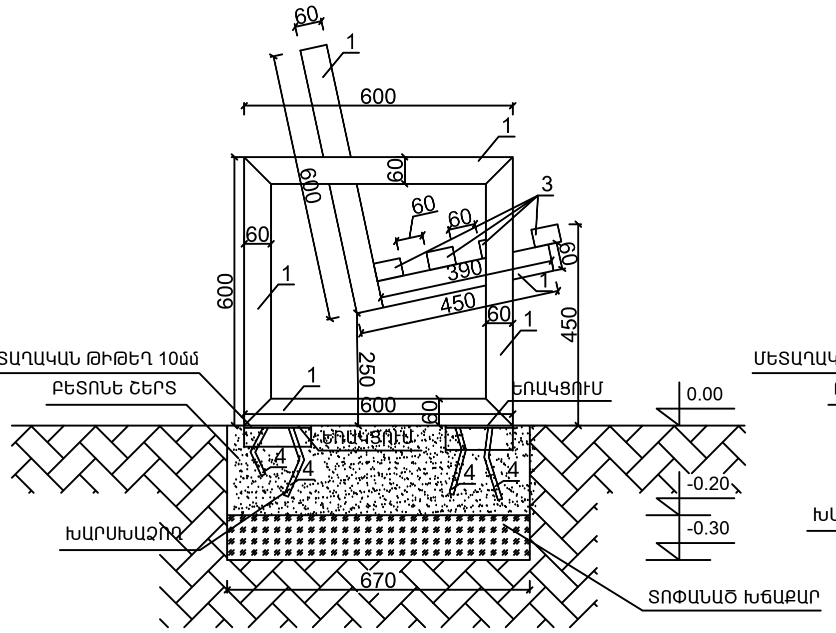

ՀԱՆԳՈՒՅՑ 1 Մ 1:50

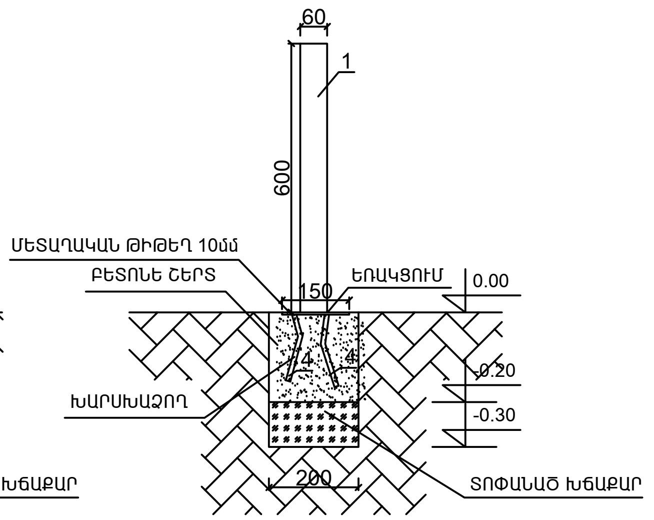

ՄԵՏԱՂԱԿԱՆ ՆՍՏԱՐԱՆԻ ՄՆ -1 ՊՈՂՊԱՏԻ ՄԱՍՆԱԳԻՐ

Հ /Հ	ԱՆՎԱՆՈՒՄԸ	ԸՆԴՀԱՆՈՒՐ ԵՐԿԱՐՈՒԹ-ՅՈՒՆԸ /մ/	ԸՆԴՀԱՆՈՒՐ 3 ՆՍՏԱՐԱՆԻ ՀԱՄԱՐ
1.	ՄԵՏԱՂ. ԽՈՂՈՎԱԿ □ 60x60x2	4.8	14.4
2.	ՄԵՏԱՂ. ԽՈՂՈՎԱԿ □ 60x40x2	8	24.0
3.	ՄԵՏԱՂ. ԽՈՂՈՎԱԿ □ 30x30x2	6	18.0
4.	ՓԱՅՏԵ ՉՈՐՍՈՒ 40x60	6.8	20.4
5.	ԽԱՐՍԽԱՁՈՂ Φ12 A III	1.5	4.5
6.	ՄԵՏԱՂ. ԹԻԹԵՂ	- 0.09 մ^2	0.27 մ^2
7.	ՄԵՏԱՂԻ ՅՈՒՂԱՆԵՐԿՈՒՄ ԵՐԿՈՒ ԱՆԳԱՄ	- 5.4 մ^2	16.2 մ^2

ՄԵՏԱՂԱԿԱՆ ՆՍՏԱՐԱՆ ՀԵՌԱՆԿԱՐ

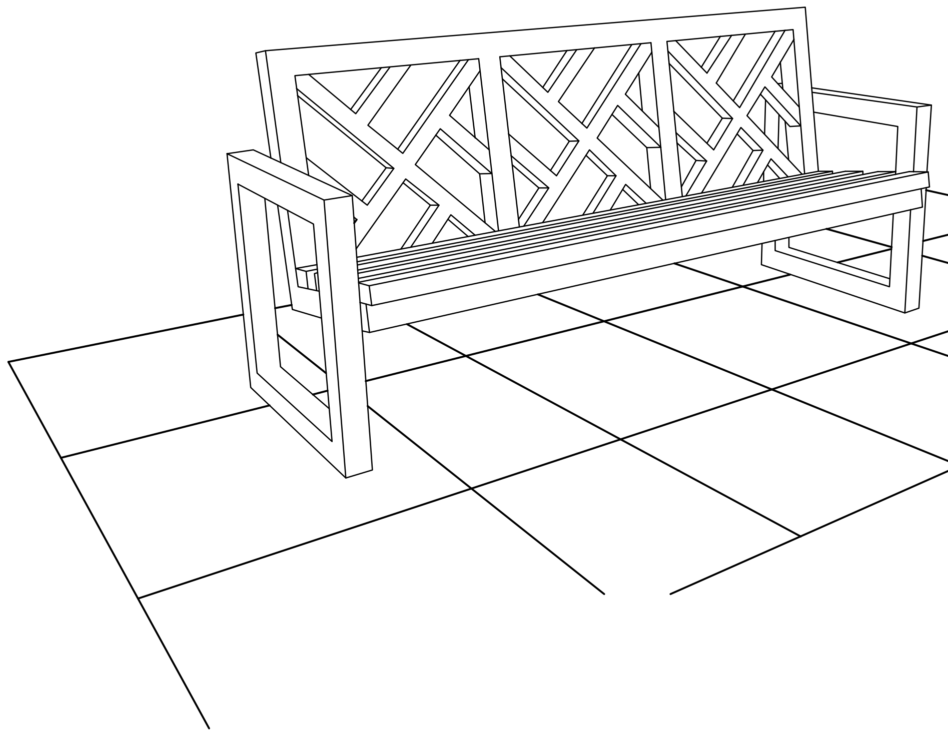

ՏՆՕՐԷՆ	Հ. ԴԱՎԹՅԱՆ	Վանաձորի համայնքի Գուգարք բնակավայրում խաղահրապարակի կառուցման (Էներգետիկների 5-րդ և 4-րդ փողոցների միջև)	ՊԱՏՎԵՐ
Ն. Գ. Ճ.	Դ. ՇԵՐՄԱԶԱՆՅԱՆ		
ԳԾԵՑ	Դ. ՇԵՐՄԱԶԱՆՅԱՆ	ՊԱՏՎԻՐԱՏՈՒ՝ ՎԱՆԱՁՈՐԻ ՀԱՄԱՅՆՔԱՊԵՏԱՐԱՆ	ԹԵՐԹ: ՃՇ-9 / ԹԵՐԹԵՐ
		ՄԵՏԱՂԱԿԱՆ ՆՍՏԱՐԱՆ Մ 1:50	ԷԼԵԿՇԻՆ

ՄԵՏԱՂԱԿԱՆ ՑԱՆԿԱՊԱՏԻ ԱՇԽԱՏԱՆՔՆԵՐԻ ԱՄՓՈՓԱԳԻՐ ԵՎ ՆՅՈՒԹԵՐԻ ՄԱՍՆԱԳԻՐ

Հ/Հ	ՆՇԱՆԱԿՈՒՄ	ԱՆՎԱՆՈՒՄԸ	ՔԱՆԱԿԸ ՀԱՏ	1-ԷԼԵՄԵՆՏԻ	ԸՆԴՀԱՆՈՒՐ
	3-րդ ԿԱՐԳԻ ԲՆԱՀՈՂԻ ՄՇԱԿՈՒՄ ՁԵՌՔՈՎ				6.7 մ^3
	3-րդ ԿԱՐԳԻ ԲՆԱՀՈՂԻ ՓՌՈՒՄ ՏԵՂՈՒՄ				6.7 մ^3
	ԲԵՏՈՆԵ ԵԶՐԱԿԱԼԻ ՏԱԿ ԽՃԻ ՆԱԽԱՇԵՐՏ 10սմ				3.3 մ^3
	ԲԵՏՈՆԵ ԵԶՐԱԿԱԼԻ ԿԱՌՈՒՑՈՒՄ B12.5 ԴԱՍԻ ԲԵՏՈՆԻՑ				8.9 մ^3
	ՄԵՏԱՂԱԿԱՆ ՑԱՆԿԱՊԱՏԻ ՎԵՐԱՆՈՐՈԳՈՒՄ				221.4 մ^2
	ՄԵՏԱՂԱԿԱՆ ՑԱՆԿԱՊԱՏԻ ՅՈՒՂԱՆԵՐԿՈՒՄ ԵՐԿՈՒ ՇԵՐՏ ՄԱՔՐԵԼՈՎ ՀԻՆԸ				442.8 մ^2

ՍՊՈՐՏԱՅԻՆ ԵՎ ԽԱՂԱՅԻՆ ԶՈՆԱՆԵՐԻ ՀԱՐԹԱԿ

Հ/Հ	ՆՇԱՆԱԿՈՒՄ	ԱՆՎԱՆՈՒՄԸ	ՔԱՆԱԿԸ ՀԱՏ	1-ԷԼԵՄԵՆՏԻ	ԸՆԴՀԱՆՈՒՐ
	ԵԶՐԱՔԱՐԻ ՏԱԿ ԲՆԱՀՈՂԻ ՄՇԱԿՈՒՄ ՄԵԽԱՆԻԶՄՈՎ				4.2 մ^3
	ԲԱԶԱԼՏԵ ԵԶՐԱՔԱՐԻ ՇԱՐՈՒՄ ԲԵՏՈՆԵ ՀԻՄՔՈՎ 150x300				69.4 գմ
	ԽԻՃ ՆԱԽԱՊԱՏՐԱՍՏԱԿԱՆ ՇԵՐՏ h=8սմ				117.4 մ^2
	ԲԵՏՈՆԵ ՆԱԽԱՊԱՏՐԱՍՏԱԿԱՆ ՇԵՐՏ h=10սմ				117.4 մ^2
	Ց/Ա ՀԱՐԹԵՑՈՒՑԻՉ ՇԵՐՏ h=3սմ				117.4 մ^2
	ՌԵՏԻՆԵ ԼՑՆՈՎԻ ՀԱՏԱԿ 1սմ				117.4 մ^2

ՃԵՄՈՒՂԻՆԵՐ ԵՎ ՋՐՈՒՑԱՐԱՆՊ ՀԱՐԹԱԿ

Հ/Հ	ՆՇԱՆԱԿՈՒՄ	ԱՆՎԱՆՈՒՄԸ	ՔԱՆԱԿԸ ՀԱՏ	1-ԷԼԵՄԵՆՏԻ	ԸՆԴՀԱՆՈՒՐ
	ԵԶՐԱՔԱՐԻ ՏԱԿ ԲՆԱՀՈՂԻ ՄՇԱԿՈՒՄ ՄԵԽԱՆԻԶՄՈՎ				6.1 մ^3
	ԲԱԶԱԼՏԵ ԵԶՐԱՔԱՐԻ ՇԱՐՈՒՄ ԲԵՏՈՆԵ ՀԻՄՔՈՎ 150x300				80.4 գմ
	ԽԻՃ ՆԱԽԱՊԱՏՐԱՍՏԱԿԱՆ ՇԵՐՏ h=8սմ				117.2 մ^2
	ԲԵՏՈՆԵ ՆԱԽԱՊԱՏՐԱՍՏԱԿԱՆ ՇԵՐՏ h=8սմ				117.2 մ^2
	ԲՐԵԿՉԱ ՏԻՊԻ ԾԱԾԿՈՒՅԹԻ ԻՐԱԿԱՆԱՑՈՒՄ ԲԱԶԱԼՏԵ ՍԱԼԻԿՆԵՐԻ ՁԱՐԴՈՆՈՎ 3սմ				117.2 մ^2

ԲԱՐԵԿԱՐԳՄԱՆ ԱՇԽԱՏԱՆՔՆԵՐԻ ԱՄՓՈՓԱԳԻՐ ԵՎ ՆՅՈՒԹԵՐԻ ՄԱՍՆԱԳԻՐ

Հ/Հ	ՆՇԱՆԱԿՈՒՄ	ԱՆՎԱՆՈՒՄԸ	ՔԱՆԱԿԸ ՀԱՏ	1-ԷԼԵՄԵՆՏԻ	ԸՆԴՀԱՆՈՒՐ
	ԲՆԱՀՈՂԻ ՄՇԱԿՈՒՄ ԲՈՒԼԴՈՒԶԵՐՈՎ ՏԵՂԱՓՈԽԵԼՈՎ 30Մ ՏԱՐԱԾՔԻ ՈՒՂՂՈՒՄ				217.9 մ^3
	ԲՆԱՀՈՂԻ ՀԱՐԹԵՑՈՒՄ ԲՈՒԼԴՈՒԶԵՐՈՎ				544.8 մ^2
	ՏԱՐԱԾՔՈՒՄ ԱՌԿԱ ՄԱՑԱՆԵՐԻ ԿՏՐՈՒՄ				35 հատ
	ՔԱՐԱԶՐԿՎԱԾ ՍԵՎԱՀՈՂԻ ԲԱՐՁՈՒՄ ԵՎ ՏԵՂԱՓՈԽՈՒՄ 5 կմ				45.0 մ^3
	ՔԱՐԱԶՐԿՎԱԾ ՍԵՎԱՀՈՂԻ ՓՌՈՒՄ ՍԻԶԱՄԱՐԳԵՐՈՒՄ 15 սմ				45.0 մ^3
	ՔԱՐԱԶՐԿՎԱԾ ՍԵՎԱՀՈՂԻ ՀԱՐԹԵՑՈՒՄ ՍԻԶԱՄԱՐԳԵՐՈՒՄ				300.0 մ^2
	ԴԵԿՈՐԱՏԻՎ ԹՓԵՐԻ ՏՆԿՈՒՄ				30 հատ
	ԴԵԿՈՐԱՏԻՎ ԾԱՌԵՐԻ ՏՆԿՈՒՄ				10 հատ
	ԵՂԵՎՆԻՆԵՐԻ ՏՆԿՈՒՄ 1.5-:-2.0մ				10 հատ
	ԹՈՒՅՍ ՏԵՍԱԿԻ ԾԱՌԵՐԻ ՏՆԿՈՒՄ				10 հատ
	ՄԱՆԿԱԿԱՆ ԽԱՂԱՅԻՆ ԱՎԱԶԱՄԱՆ				1 ԼՐԱԿ.
	ՄԱՆԿԱԿԱՆ ՍՂԱՐԱՆ				1 ԼՐԱԿ.
	ՄԱՐՄՆԱՄԱՐԶԱԿԱՆ ՇԻՆՎԱԾՔՆԵՐ				1 ԼՐԱԿ.
	Մ ԱՆԿԱԿԱՆ ԿԱՐՈՒՍԵԼՆԵՐ				3 ԼՐԱԿ.
	ԳՐԱՆԻՏԵ ՑԱՅՏԱՂԲՅՈՒՐ				1 ԼՐԱԿ.

ՏՆՕՐԵՆ	Հ. ԴԱՎԹՅԱՆ	Վանաձորի համայնքի Գուգարք բնակավայրում խաղահրապարակի կառուցման (Էներգետիկների 5-րդ և 4-րդ փողոցների միջև)	ՊԱՏՎԵՐ
Ն. Գ. Ճ.	Դ. ՇԵՐՄԱԶԱՆՅԱՆ		
ԳԾԵՑ	Դ. ՇԵՐՄԱԶԱՆՅԱՆ	ՊԱՏՎԻՐԱՏՈՒ՝ ՎԱՆԱՁՈՐԻ ՀԱՄԱՅՆՔԱՊԵՏԱՐԱՆ	ԹԵՐԹ / ԹԵՐԹԵՐ
			ՃՇ-11
		ԱՅԳՈՒ ԿԱՌՈՒՑՄԱՆ ՆՅՈՒԹԵՐԻ ՄԱՍՆԱԳԻՐ	ԷԼԵԿՇԻՆ

ՀԱՆԳՈՒՅՑ ՍՊՈՐՏՀՐԱՊԱՐԱԿԻ ԵՎ ՍԻՁԱՄԱՐԳԻ ՀԱՏՎԱԾԻՑ Մ 1 : 25

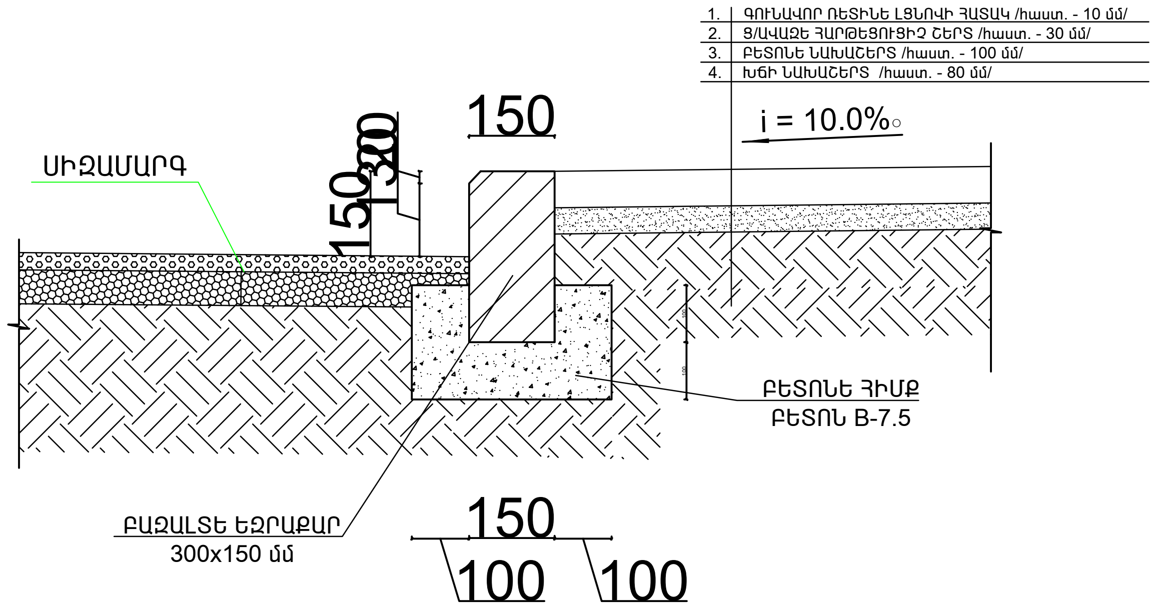

ԿՏՐՎԱԾՔ 2-2

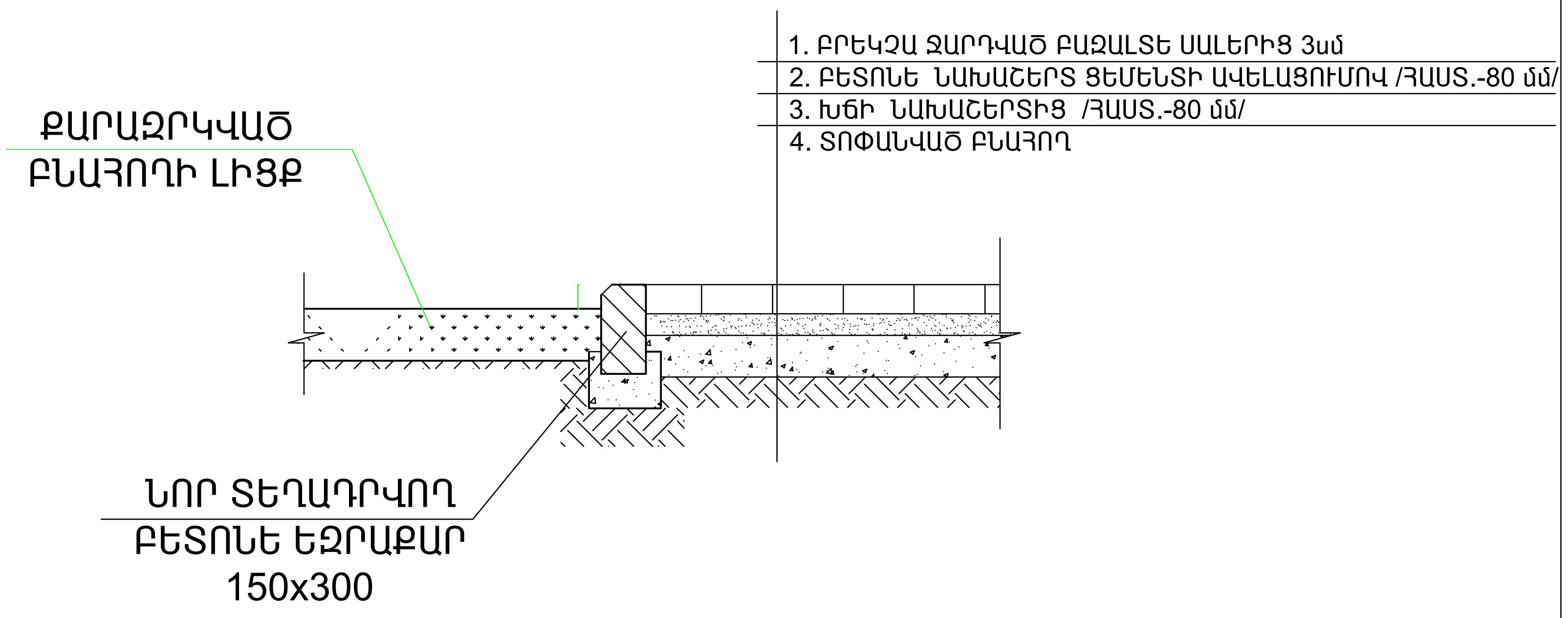

ԿՏՐՎԱԾՔ 1-1

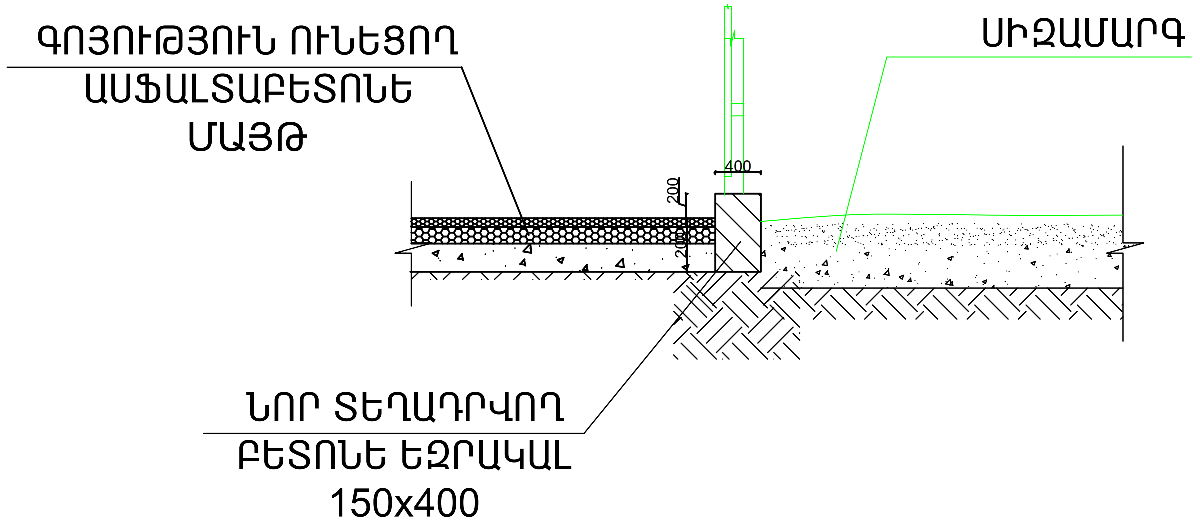

ՏՆՕՐԵՆ	Հ. ԴԱՎԹՅԱՆ		Վանաձորի համայնքի Գուգարք բնակավայրում խաղահրապարակի կառուցման (Էներգետիկների 5-րդ և 4-րդ փողոցների միջև)	ՊԱՏՎԵՐ
Ն. Գ. Ճ.	Դ. ՇԵՐՄԱԶԱՆՅԱՆ			
ԳՃԵՑ	Դ. ՇԵՐՄԱԶԱՆՅԱՆ		ՊԱՏՎԻՐԱՏՈՒ՝ ՎԱՆԱՁՈՐԻ ՀԱՄԱՅՆՔԱՊԵՏԱՐԱՆ	ԹԵՐԹ / ԹԵՐԹԵՐ
				ՃԾ-10
			ՄԵՏԱՂԱԿԱՆ ՑԱՆԿԱՊԱՏ 1:100	ԷԼԵԿՇԻՆ

ԱՌԱՋԱՐԿՎՈՂ ՓԱՍՏԱԹՂԹԵՐԻ ԱՄՓՈՓԱԳԻՐ

Հ/Հ	Ա Ն Վ Ա Ն ՈՒ Մ	ԹԵՐԹ	ՖՈՐՄԱՏ
1	Ընդհանուր դրույթներ	ԷL - 1	A3
2	Նյութերի և սարքավորումների մասնագիր	ԷL - 2	A3
3	Լուսավության հենասյուն	ԷL - 3	A3
4	Տեղանքի հատակագիծ լուսատեխնիկական հաշվարկով	ԷL - 4	A2
5	Տեղանքի հատակագիծ լուսավորության ցանցով	ԷL - 5	A2
6	Հենասյան հողանցում	ԷL - 6	A3

ՕԳՏԱԳՈՐԾՎՈՂ ՓԱՍՏԱԹՂԹԵՐ

ՆՇԱՆԱԿՈՒՄԸ	Ա Ն Վ Ա Ն ՈՒ Մ	ԾԱՆՈԹՈՒԹՅՈՒՆ
ՀՀՇՆ 22-03-2017	Արհեստական և բնական լուսավորում	
СНиП 3.05.06-85	Էլեկտրատեխնիկական սարքավորումներ:	
ՀՀԷՀՏԿ	Էլեկտրահաղորդաբախշման տեխնիկական կանոնակարգ	
24 հունիսի 1998 թվականի N 189- ԳՄ	Էլեկտրակայանքների սարքվածքի կանոնների ԷՍԿ-ի	
ՀՀՇՆ 1-3.01.01-08	Շինարարական արտադրության կազմակերպում	
СНиП 1.04.03-85*	Ձեռնարկությունների, շենքերի Լւ կառուցվածքների շինարարության տևողության նորմերը	
ՀՀՇՆ 13.02.2022	Անվտանգության տեխնիկան շինարարությունում	
ՀՀՇՆ 52-01	Բետոնե և երկաթբետոնե կոնստրուկցիաներ	
ՀՀՇՆ 30-02-2022	Տարածքի բարեկարգում	
ԳՕՍՏ 12.1.046-85	ԱԱԱՀ. Շինարարություն. Շինարարական հրապարակների լուսավորման նորմեր	
ԳՕՍՏ 12.3.016-87	ԱԱԱՀ. Շինարարություն. Հակակոռոզիոն աշխատանքներ.	
ԳՕՍՏ 12 3 035-84	ԱԱԱՀ. Շինարարություն. Ներկման աշխատանքներ.	
ԳՕՍՏ 12.1.013-78	ԱԱԱՀ. Շինարարություն, Էլեկտրաանվտանգություն. Ընդհանուր պահանջներ	
A11-2011	Մինչև 10 կՎ լարման մալուխների անցկացումը խրամուղով	
5.407-11	Էլեկտրասարքավորումների հողակցում և զրոյակցում	

ՈՒՇԱԴՐՈՒԹՅՈՒՆ

Շինարարության ընթացքում հնարավոր է կատարել փոփոխություններ նախապես համաձայնեցնելով նախագծային կազմակերպության հետ:

1. Շինարարական աշխատանքները կատարող կազմակերպություններին` առանց համապատասխան շահագործող կազմակերպությունների հողային աշխատանքներ չսկսել:
2. Նախագծում կիրառվող սարքավորումնեի տիպերը կարող են ենթարկվել փոփոխման` պահպանելով նախագծում կիրառված տեխնիկական պարամետրերը:

Նախագիծը իրականացված է ՀՀ տարածքում գործող նորմերի պահանջներով: Աշխատանքները իրականացնել մոնտաժային հարթակների վրա` խստորեն պահպանելով անվտանգության պահանջները:

Ընդհանուր տվյալներ

ՀՀ Լոռու մարզի Վանաձոր համայնքի Գուգարք բնակավայրում խաղահրապարակի լուսավորության ցանցի նախագծանախահաշվային փաստաթղթերի մշակման համար հիմք են հանդիսանում

1.Համայնքապետարանի պատվերը
2.Տեղանքի հատակագծերը
3.Տեղազննման արդյունքները

ինչպես նաև համաձայն ՀՀ տարածքում գործող քաղաքաշինական նորմերը և կանոնները:

Լուսավորվող տարածքը հանդիսանում է հետիոտնային տարածություն և համաձայն ՀՀՇՆ 22-03-2017 «ԱՐՀԵՍՏԱԿԱՆ ԵՎ ԲՆԱԿԱՆ ԼՈՒՍԱՎՈՐՈՒՄ» նախագծման նորմի աղյուսակ 26-ի դասվում է Հ2 դասի, որի նորմավորվող ցուցանիշներն են` միջին լուսավորվածության մեծությունը ($E_{միջ}$) - ոչ պակաս 10 լք և պատվածքի լուսավորվածության հավասարաչափության ($E_{նվզ}/E_{միջ}$) մեծությունը- ոչ պակաս 0.3-ից:

Լուսավորության հենասյուների ընդհանուր տեսքը համաձայնեցվել է պատվիրատուի հետ և ընտրված հենասյուների հիման վրա իրականացվել լուսատեխնիկական հաշվարկ: Լուսատեխնիկական հաշվարկները կատարվել են «DIALux » ծրագրով : Հաշվարկի համար վերցվել է H=5.85 մ բարձրությամբ, միաթև և երկթև , 30 Վտ հզորությամբ և 4200 Լմ լույսային հոսքով լուսադիոդային լուսատուներով հենասյուներ : Արդյունքում նվազագույն միջինը ստացվել է E միջ - 20.4 լք, $E_{նվզ}/E_{միջ}$ մեծություն - 0.50 (տես թերթ ԷL-4): Չեն բացառվում նախագծում նշված տեղադիրքերում հենարանների տեղադրման խոչընդոտներ: Նման դեպքերում, կախված իրագործելիությունից, հատակագծում նշված հենամիջյան հեռավորությունը կարող է փոխվել մինչև ±1,0 մ:

Նոր կառուցվող լուսավորության ցանցի սնուցումը և կառավարումը իրականացվում է մոտակա փողոցային լուսավորության ցանցից АВВГнг 2 x 10 մմ^2 մալուխով: Խաղահրապարակում նախագծվող լուսատուները սնուցող մալուխը նախատեսված է եռաջիղ, որոնց երրորդ ջիղը ծառայում է որպես հողանցման ջիղ: Հողանցման ջիղերը հենասնուներին միանում են հենասյան բաժանարար տուփերում հեղույս-մանեկային միացությամբ: Հողանցումն իրականացվում է նախագծով նախատեսվող հողանցման կոնտուրի միջոցով

(տես թերթ ԷL-6):

Նախագծվող բոլոր մալուղները և հաղորդալարերը խրամուղիներում, հենասյուն հիմքերում, ինչպես նաև հենասյուների և բարձակների միջով անցնում են տարբեր տրամաչափի ՊՆԴ խողովակներով:

Լուսատուների միացումներն իրականացվում են գետնի մակարդակից 400 մմ բարձրության վրա նախատեսած ցայտախաշտպան բաժանարար տուփերում:

Ստացիոնար էլեկտրական սարքավորումների և էլեկտրասպառիչների լարման տակ չգտնվող, հպումներին հասանելի մետաղակն իրանը, բաց հաղորդող մասերը ենթակա են հողանցման կամ զրոյակցման սարքավորման կամ սպառիչի հողանցման հպակի միջոցով:

Խրամուղիների , ինչպես նաև հենասյուների հիմքերի քանդման աշխատանքների իրականացման ընթացքում կապալառուն և պատվիրատուն պարտավոր են շինհրապարակ հրավիրել շահագրգիռ կազմակերպությունների ներկայացուցիչներին ստորգետնյա կոմունիկացիաները ուղղությունների ճշտելու և դրանք հետագայում չվնասելու նպատակով:

ՏՆՕՐԷՆ	Հ . ԴԱՎԹՅԱՆ		Վանաձորի համայնքի Գուգարք բնակավայրում խաղահրապարակի կառուցման (Էներգետիկների 5-րդ և 4-րդ փողոցների միջև)	ՊԱՏՎԵՐ
Ն. Գ. Ճ.	Դ. ՇԵՐՄԱԶԱՆՅԱՆ			
ԳՃԵՑ	Դ. ՇԵՐՄԱԶԱՆՅԱՆ		ՊԱՏՎԻՐԱՏՈՒ՝ ՎԱՆԱՁՈՐԻ ՀԱՄԱՅՆՔԱՊԵՏԱՐԱՆ	ԹԵՐԹ: ԷL-1 / ԹԵՐԹԵՐ: 6
			Ընդհանուր դրույթներ	ԷԼԵԿՇԻՆ

Լուսավորության ցանցի նյութերի և սարքավորումների մասնագիր

	Անվանումը	Տիպ, մակնիշ	Չ/Մ	Քանակը		ԾԱՆՈԹՈՒԹ.
				Մեկ հենասյան	Ընդհանուր	
1	Մետաղական խողովակ 108 x 4	Ø 108	հատ/մ	1/6.0	5/30	5մ հենասյուն + 1 մ հիմք
2	Մետաղական խողովակ 48 x 3.5	Ø 48	հատ/մ	1/2.0	7/14	
3	Մետաղական թերթ, հաստ. 3մմ, Ø114 մմ		հատ/կգ	1/0,306	5/1.5	
4	Մետաղական բաժանարար տուփ, ցայտապաշտպան, IP54 , 110x110x80	У-994 У2	հատ	1	5	
5	Ամրան A-III Ø18 մմ		հատ/մ	2/1.6	10/8.0	L_1 -0.8մ
6	Հենասյան յուղաներկում		$մ^2$	2.83	17.0	
7	Ճկախողովակ	Ø 16	մ	7	40	
8	Հաղորդալար 3*1.5$մմ^2$	ППВ	մ	8.5	50	
9	Լուսադիոդային լուսատու, 165-260 Վ, 30 Վտ, 4200 լմ, ոչ պակաս, քան 140 լմ/Վտ, 5000Կ, IP 66, աշխատանքային ջերմաստիճան -40° -:- +45°, երաշխիք 36 ամիս		հատ	1	7	
	Հենասյան հիմքերի հողային աշխատանքներ					
17	Բնահողի քանդում ձեռքով IV կարգ		$մ^3$	0,275	1.4	0.5*0.5*1.1 5 հիմք
18	Խճի նախապատրաստական շերտ 100 մմ		$մ^3$	0,025	0.14	0.5*0.5*0.1 6 հիմք
19	Ավելորդ բնահողի փռում տեղում		$մ^3$	0,25	1.25	
20	Բետոն	B 15	$մ^3$	0,24	1.2	
	Արտաքին լուսավորության ցանցի մալուխներ					
1	Մալուխ ալյումինե, ՊՎՔ մեկուսացումով. կտրվ. 3x6 $մմ^2$	АВВГ	մ	-	68	
2	Մալուխ ալյումինե, ՊՎՔ մեկուսացումով. կտրվ. 2x10 $մմ^2$	АВВГ	մ	-	25	
	Հողանցման կոնտուր					
1	Բնահողի քանդում ձեռքով IV կարգ		$մ^3$	-	3.4	
2	Նախաշերտի տեղի միասեռ բնահողից (առանց շինարարական աղբի և խճի) 100 մմ		$մ^3$	-	0.6	
3	Բնահողի հետլիցք		$մ^3$	-	2.8	
4	Հորիզոնական հողանցիչ, շերտապողպատ 40x4մմ	СТ3ПС	մ	-	14	
5	Ուղղահայաց հողանցիչ, հավասարակողմ անկյունակ 50x5մմ		հատ/մ	-	6/12	
	Լուսավորության ցանցի մալուխային խրամուղի					
1	Բնահողի քանդում մեխանիզմով IV կարգ		$մ^3$	-	14.3	52 գմ
2	Նախաշերտի և վերնաշերտի լիցք տոփանումով տեղի միասեռ բնահողից (առանց շինարարական աղբի և խճի) 100 +200մմ		$մ^3$	-	4.7	
3	ՊՎՔ խողովակ Φ50 մմ		մ	-	52	
4	Ճկախողովակ	Ø 20	մ	-	14	
5	Ազդանշանային ժապավեն		մ	-	52	
6	Բնահողի հետլիցք		$մ^3$	-	9.6	

Նախագծով նախատեսվող լուսատուների տեխնիկական բնութագրերի նկարագրություններում արտադրողի կողմից կայքերում տեղադրված տեղեկությունների բովանդակությունների տարընթերցումը բացառելու նպատակով լուսատուների տեխնիկական բնութագրերը ներկայացվում են ռուսերեն լեզվով:
Կապալառուի կողմից տեղադրվող լուսատուները իրենց տեխնիկական և որակային պարամետրերով պետք է բավարարեն լուսատուների տեխնիկական բնութագրում ներկայացված չափորոշիչներին:
Կապալառուն պարտավոր է լուսատուների ընտրությունը կատարել պատվիրատուի հետ: Լուսամփոփների վերջնական տեսքը որոշվում է պատվիրատուի կողմից *պարտադիր պահպանելով ներկայացված չափորոշիչները:*

тип светильника	светодиодный
Область применения	городские улицы
Рассеиватель	Закаленное стекло
Механическая прочность	M2
Ударопрочность по стандарту EN 50102	IK09
Частота сети переменного тока, Гц	50
Диапазон входного постоянного напряжения, В	127...431
Диапазон входного переменного напряжения, В	90...305
Класс светораспределения	П
КСС	Ш
Мощность, W	30
Класс защиты, IP	66
Цветовая температура, К	5000
Световой поток, Lm	4200
Индекс цветопередачи, Ra	70-79
Коэффициент мощности, PF	0,95
КП светового потока, не более, %	3
Класс электробезопасности	I
Климатическое исполнение	УХЛ1
Монтажное исполнение	консольный
Температура эксплуатации, °С	-40...45
Срок службы светодиодов, час	50000
Гарантия, лет	5
Цвет корпуса	Серый
Корпус	Алюминий

ՏՆՕՐԵՆ	Հ . ԴԱՎԹՅԱՆ		Վանաձորի համայնքի Գուգարք բնակավայրում խաղահրապարակի կառուցման (Էներգետիկների 5-րդ և 4-րդ փողոցների միջև)	ՊԱՏՎԵՐ	
Ն. Գ. Ճ.	Դ. ՇԵՐՄԱԶԱՆՅԱՆ				
ԳԾԵՑ	Դ. ՇԵՐՄԱԶԱՆՅԱՆ		ՊԱՏՎԻՐԱՏՈՒ՝ ՎԱՆԱՁՈՐԻ ՀԱՄԱՅՆՔԱՊԵՏԱՐԱՆ	ԹԵՐԹ	ԹԵՐԹԵՐ
				ԷL-2	6
			Նյութերի և սարքավորումների մասնագիր	ԷԼԵԿՇԻՆ	

Լուսավորության հենասյուների ընդհանուր տեսք

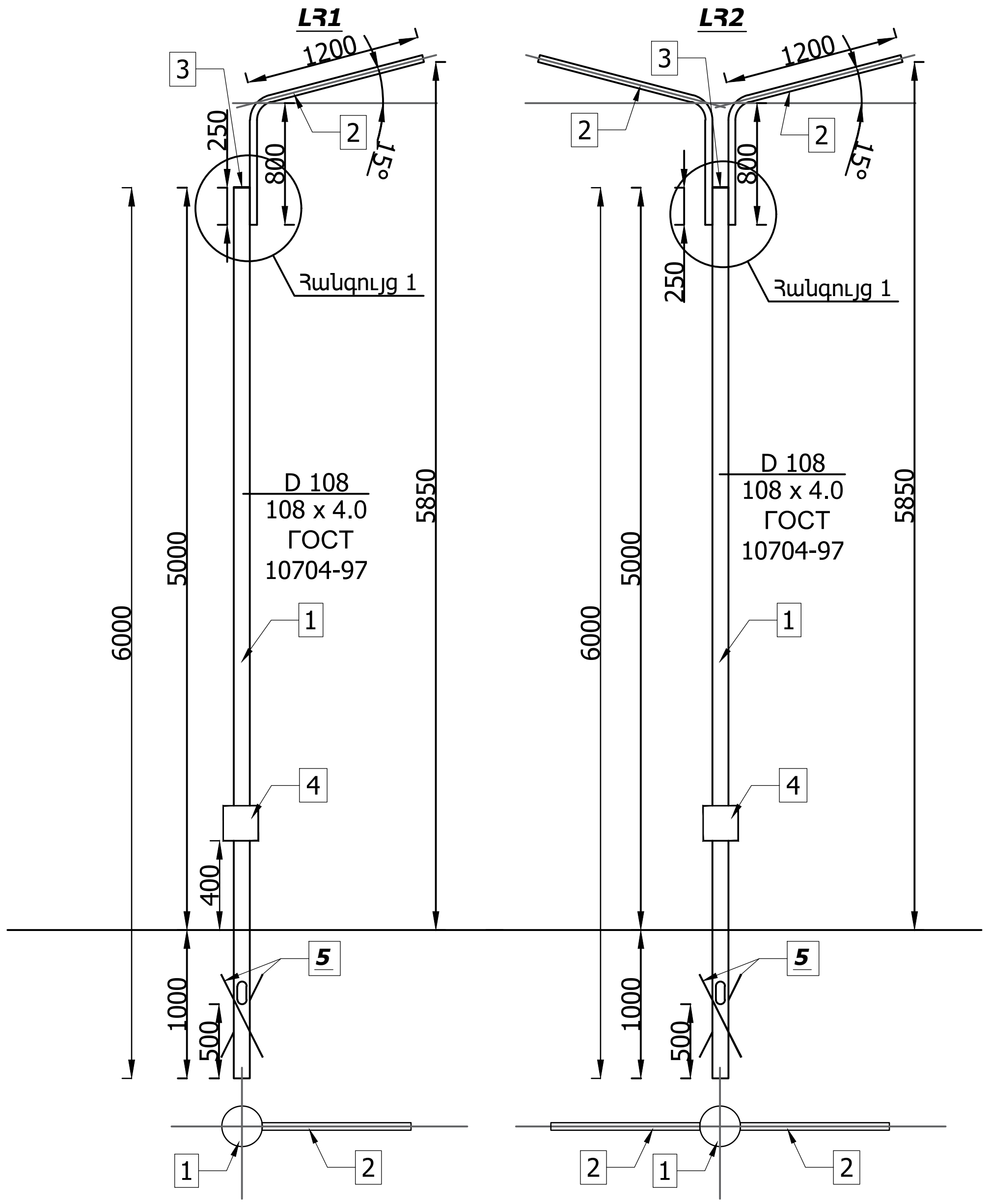

Հանգույց 1

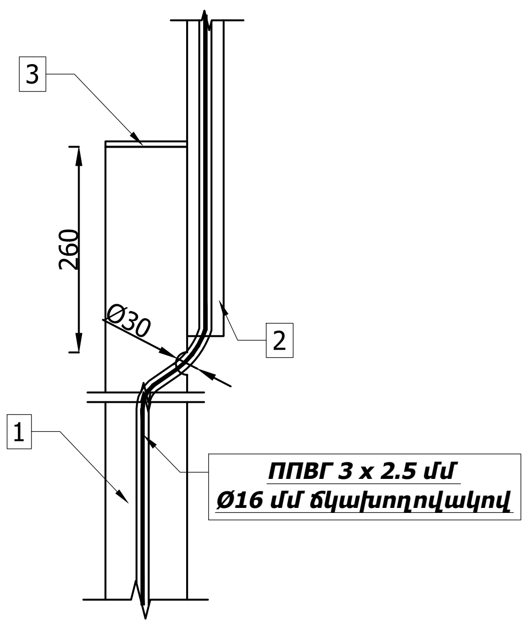

Գլխադիր դետալ

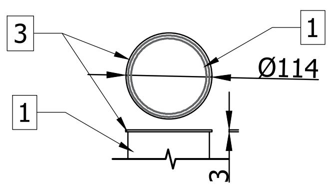

Բարձակ Բ1-0.8-1.2

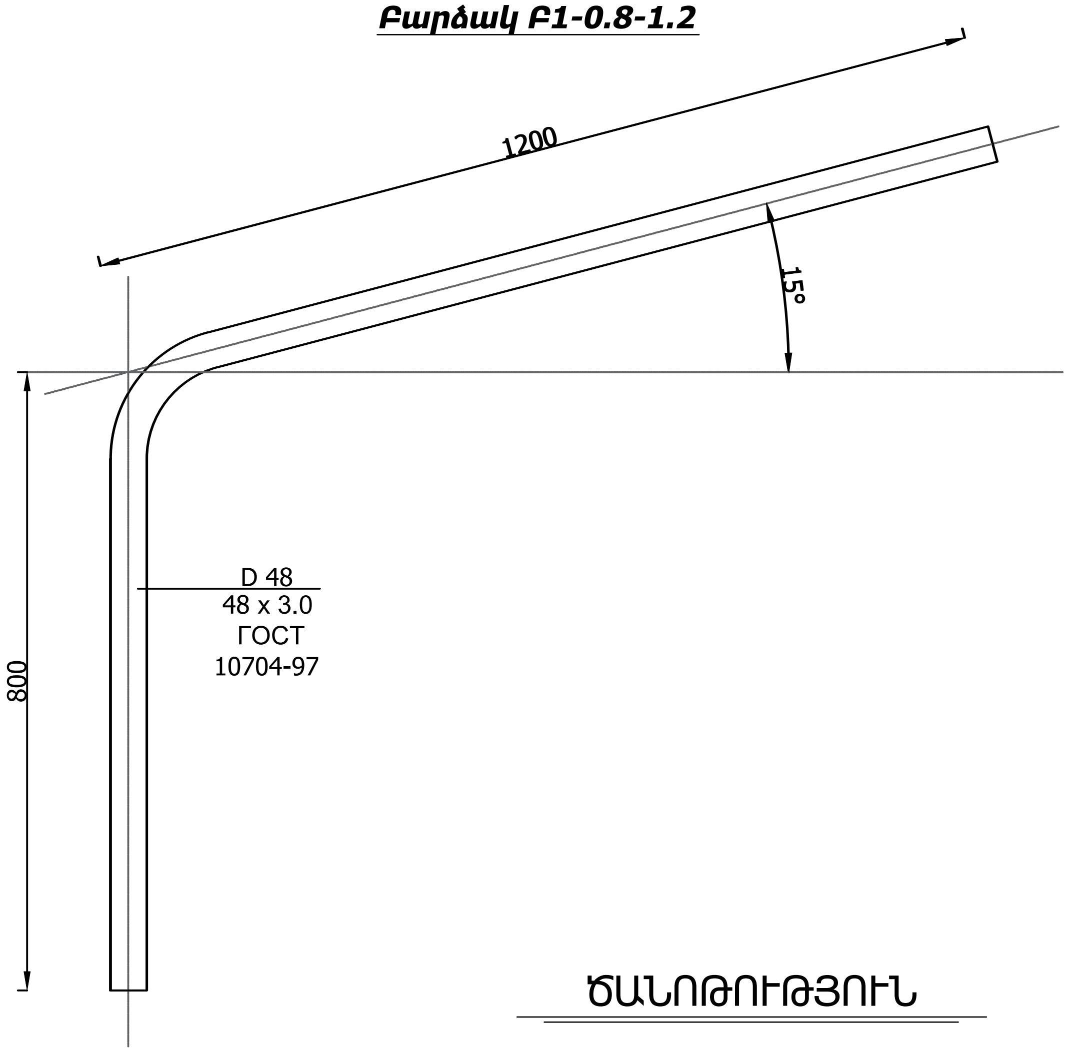

ԾԱՆՈԹՈՒԹՅՈՒՆ

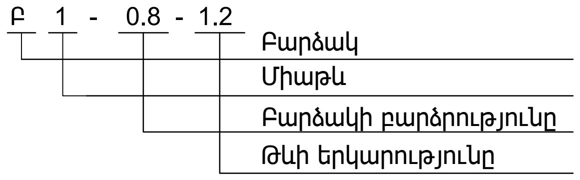

Լուսավորության հենասյան հիմք

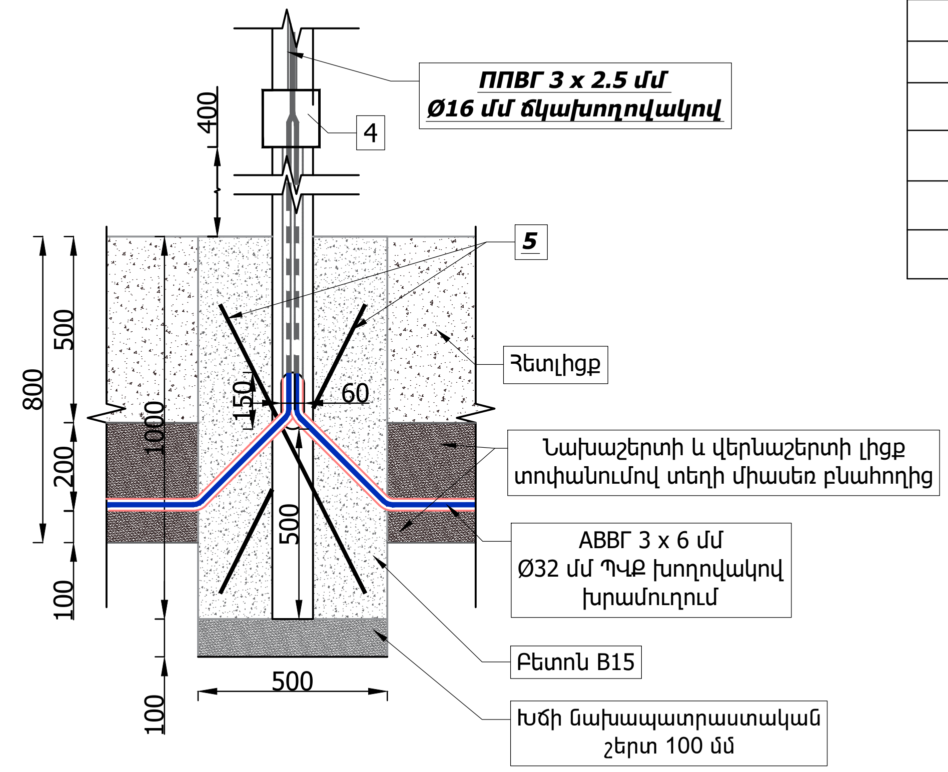

Հ/Հ	Անվանումը
1	Հենասյուն D 108
2	Բարձակ D 48
3	Գլխադիր (կափարիչ) Ø114մմ
4	Բաժանարար տուփ
5	Ամրան Ø16մմ
6	Բետոն B15

ՏՆՕՐԵՆ	Հ . ԴԱՎԹՅԱՆ	
Ն. Գ. Ճ.	Դ. ՇԵՐՄԱԶԱՆՅԱՆ	
ԳԾԵՑ	Դ. ՇԵՐՄԱԶԱՆՅԱՆ	

Վանաձորի համայնքի Գուգարք բնակավայրում խաղահրապարակի կառուցման (Էներգետիկների 5-րդ և 4-րդ փողոցների միջև)

ՊԱՏՎԵՐ

ՊԱՏՎԻՐԱՏՈՒ՝ ՎԱՆԱՁՈՐԻ ՀԱՄԱՅՆՔԱՊԵՏԱՐԱՆ

ԹԵՐԹ	ԹԵՐԹԵՐ
ԷL-3	6

Լուսավորության հենասյուն

ԷԼԵԿՇԻՆ

Տեղանքի հատակագիծ լուսատեխնիկական հաշվարկով

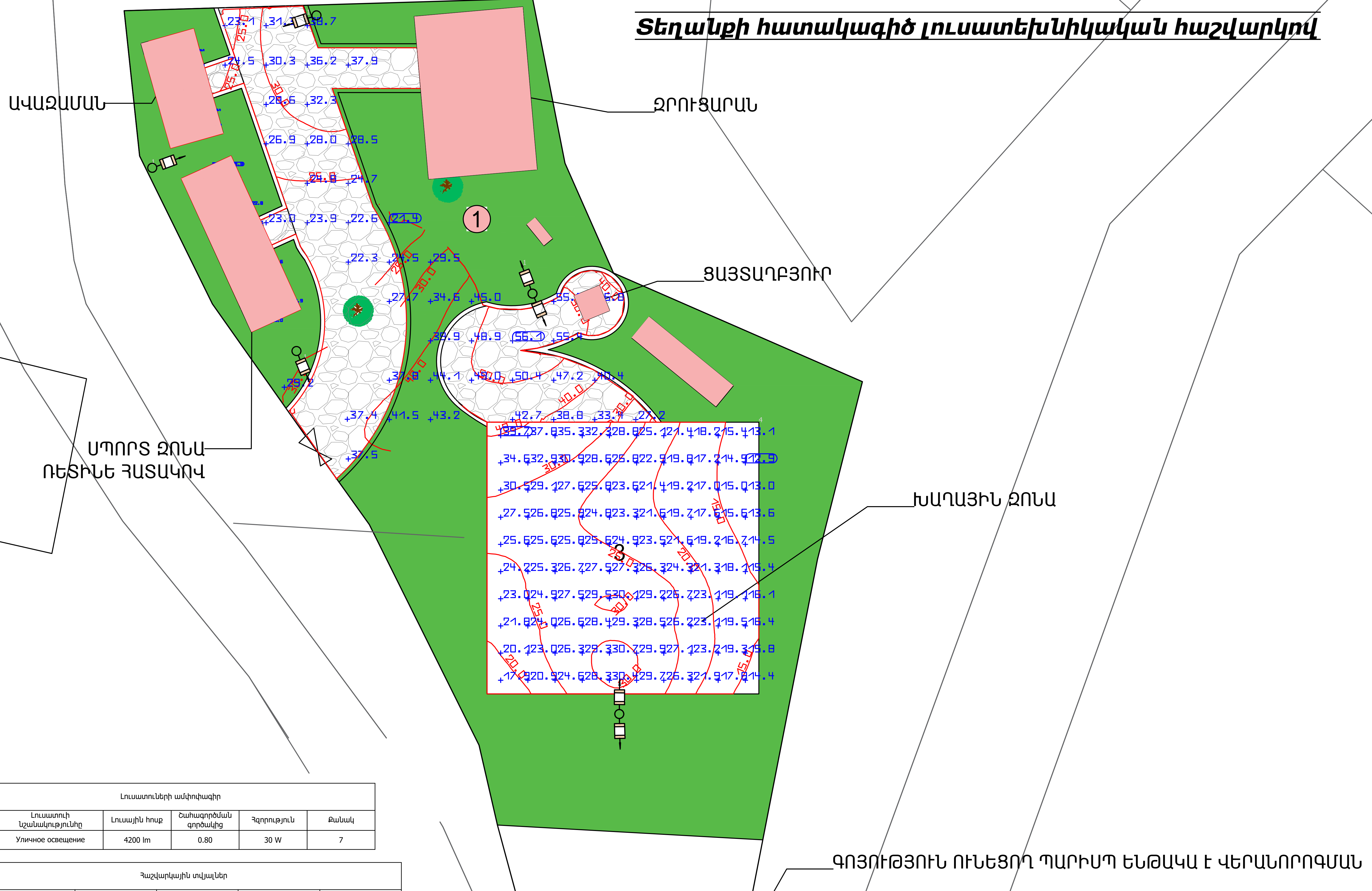

Լուսատուների ամփոփագիր

Ինդեքս	Լուսատուի նշանակությունից	Լուսային հոսք	Շահագործման գործակից	Հզորություն	Քանակ
1	Уличное освещение	4200 lm	0.80	30 W	7

Հաշվարկային տվյալներ

#	Անվանումը	Նվազագույն	Առավելագույն	Միջին	Նվազ./միջին
1	Ճեմուղի	18.0 lx	57.9 lx	35.9 lx	0.50
2	Ավազման	14.5 lx	25.9 lx	21.2 lx	0.68
3	Սպորտ զոնա	15.7 lx	25.0 lx	20.4 lx	0.77
4	Խաղային զոնա	12.3 lx	42.0 lx	23.8 lx	0.52

ՏՆՕՐԵՆ	Հ. ԴԱՎԹՅԱՆ		Վանաձորի համայնքի Գուգարք բնակավայրում խաղահրապարակի կառուցման (էներգետիկների 5-րդ և 4-րդ փողոցների միջև)	ՊԱՏՎԵՐ
Ն. Գ. Ճ.	Դ. ՇԵՐՄԱԶԱՆՅԱՆ			
ԳՃԵՑ	Դ. ՇԵՐՄԱԶԱՆՅԱՆ		ՊԱՏՎԻՐԱՏՈՒ՝ ՎԱՆԱՁՈՐԻ ՀԱՄԱՅՆՔԱՊԵՏԱՐԱՆ	ԹԵՐԹ: ԷL-4; ԹԵՐԹԵՐ: 6
			Տեղանքի հատակագիծ լուսատեխնիկական հաշվարկով	ԷԼԵԿՇԻՆ

Տեղանքի հատակագիծ լուսավորության ցանցով

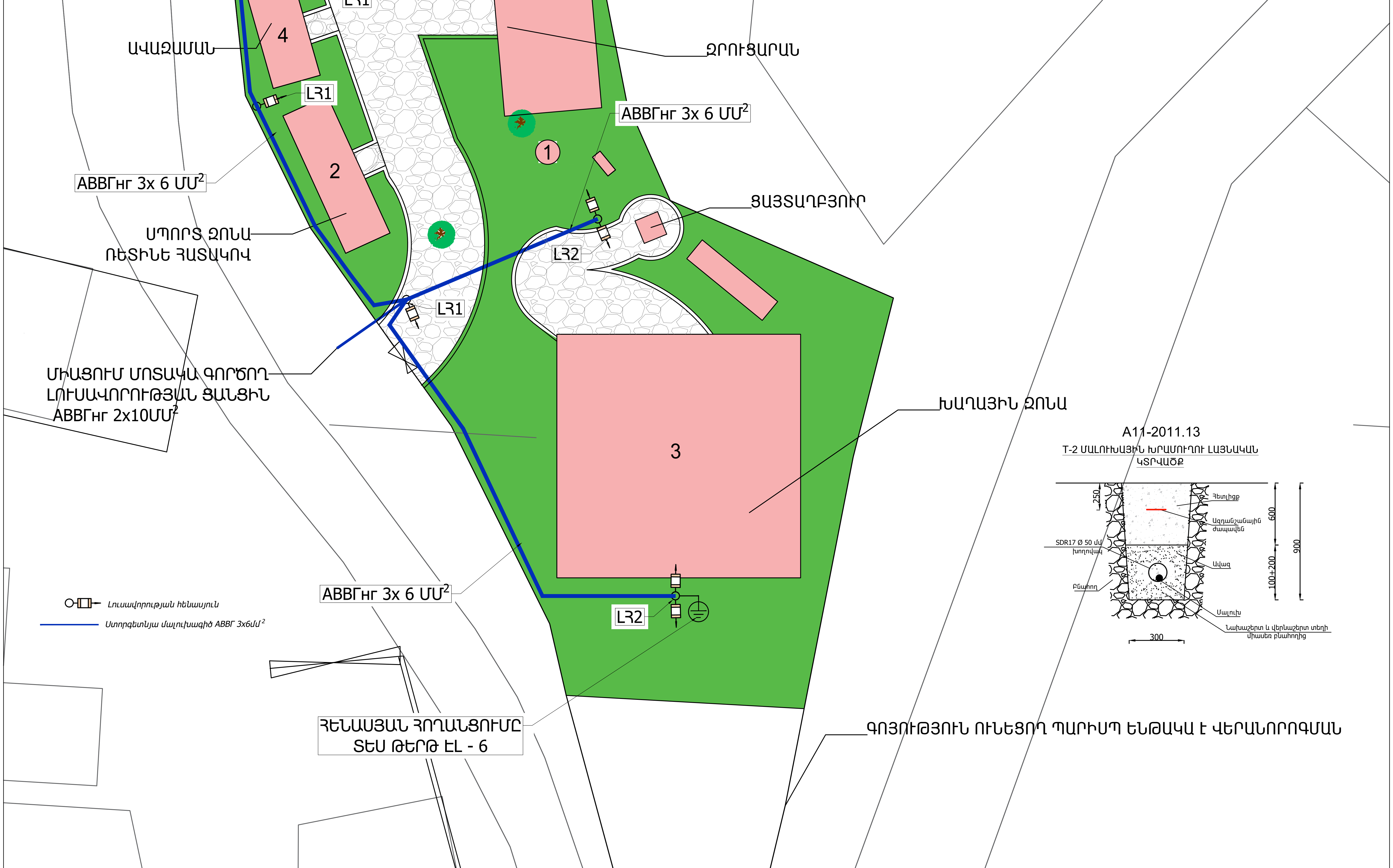

ՏՆՕՐԵՆ	Հ. ԴԱՎԹՅԱՆ		Վանաձորի համայնքի Գուգարք բնակավայրում խաղահրապարակի կառուցման (էներգետիկների 5-րդ և 4-րդ փողոցների միջև)	ՊԱՏՎԵՐ
Ն. Գ. Ճ.	Դ. ՇԵՐՄԱԶԱՆՅԱՆ			
ԳԾԵՑ	Դ. ՇԵՐՄԱԶԱՆՅԱՆ		ՊԱՏՎԻՐԱՏՈՒ՝ ՎԱՆԱՁՈՐԻ ՀԱՄԱՅՆՔԱՊԵՏԱՐԱՆ	ԹԵՐԹ / ԹԵՐԹԵՐ
				ԷL-5 / 6
			Տեղանքի հատակագիծ լուսավորության ցանցով	ԷԼԵԿՇԻՆ

Հենասյան հողանցում

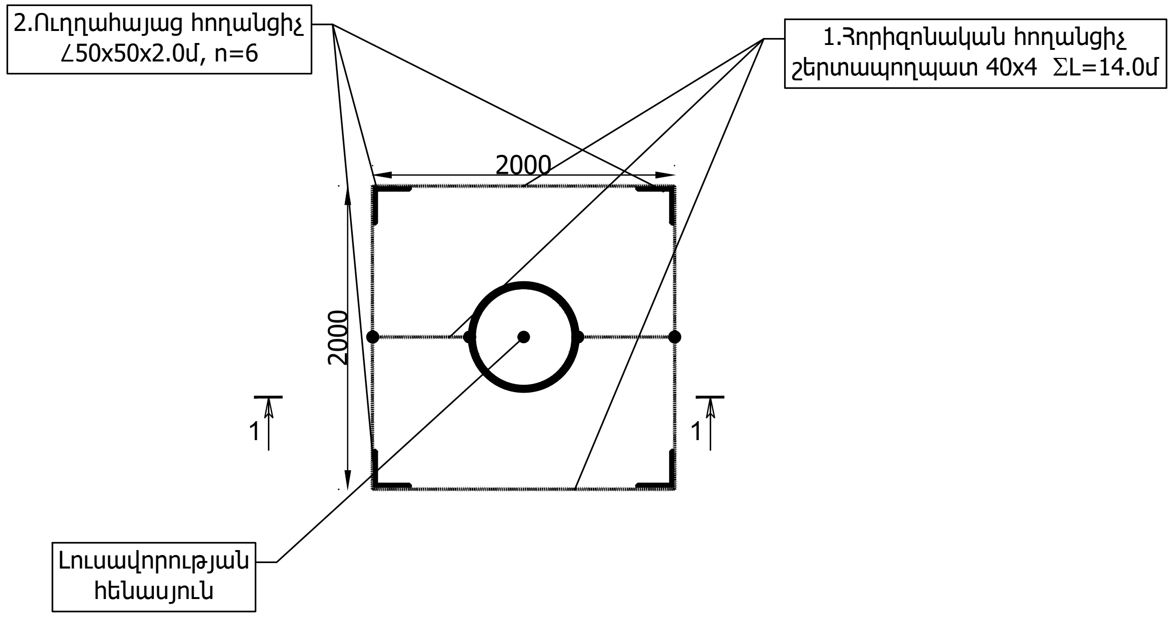

ԾԱՆՈԹՈՒԹՅՈՒՆ

Որպես հողանցիչներ օգտագործվում են՝

- շերտապողպատ,

պղնձե ճկուն հաղորդալար - սարքավորումների և շերտապողպատի միջև էլեկտրական կապի ապահովման համար

Պղնձե ճկուն հաղորդալար - շերտապողպատ միացումներն իրականացվում են հեղյուս-մանեկային քանդովի միացությամբ (չափումներ իրականացնելու համար), իսկ մնացած միացումներն իրականացվում եռակցումով, եռակցման կարի երկարությունը պետք է լինի $l_{կար}$≥2B, որտեղ՝ B=40 մմ շերտապողպատի լայնությունն է: Կարերի բարձրությունն ընդունվում է շերտապողպատի հաստությամբ: Եռակցումից հետո միացման կցվանքների հատվածները շինություններում պետք է լինեն ներկված, իսկ հողի տակ՝ բիտումային լաքով ծածկված:

Յողանցման կոնտուր իրականացվում է հողանցման էլեկտրոդներից (անկյունակ ∟50x50x5, n=6, L=2 մ) և այդ էլեկտրոդներն իրար կապող ▬ 40 x 4 մմ շերտապողպատից:

Յողանցման կոնտուրի դիմադրությունը չպետք է գերազանցի 20 Օհմ - ը՝ տարվա ցանկացած եղանակին: Յակառակ դեպքում ավելացնել էլեկտրոդներ:

Մեկ Յողանցման կոնտուրի մասնագիր

N/N	Անվանումը	Նյութի տեսակը	Չափման միավորը	Քանակը	Քաշը, կգ		Ծանոթություն
					1 միավորի	ընդհանուր	
1	Յորիզոնական հողանցիչներ	Cm3 40x4մմ	մ	14.0	1.26	17.6	
2	Ուղղահայաց հողանցիչներ (էլեկտրոդ , L=2.0մ)	∟ 56x56x5մմ	հատ	6.0	7,54	45.24	

Յողանցման կոնտուրի կտրվածք 1-1

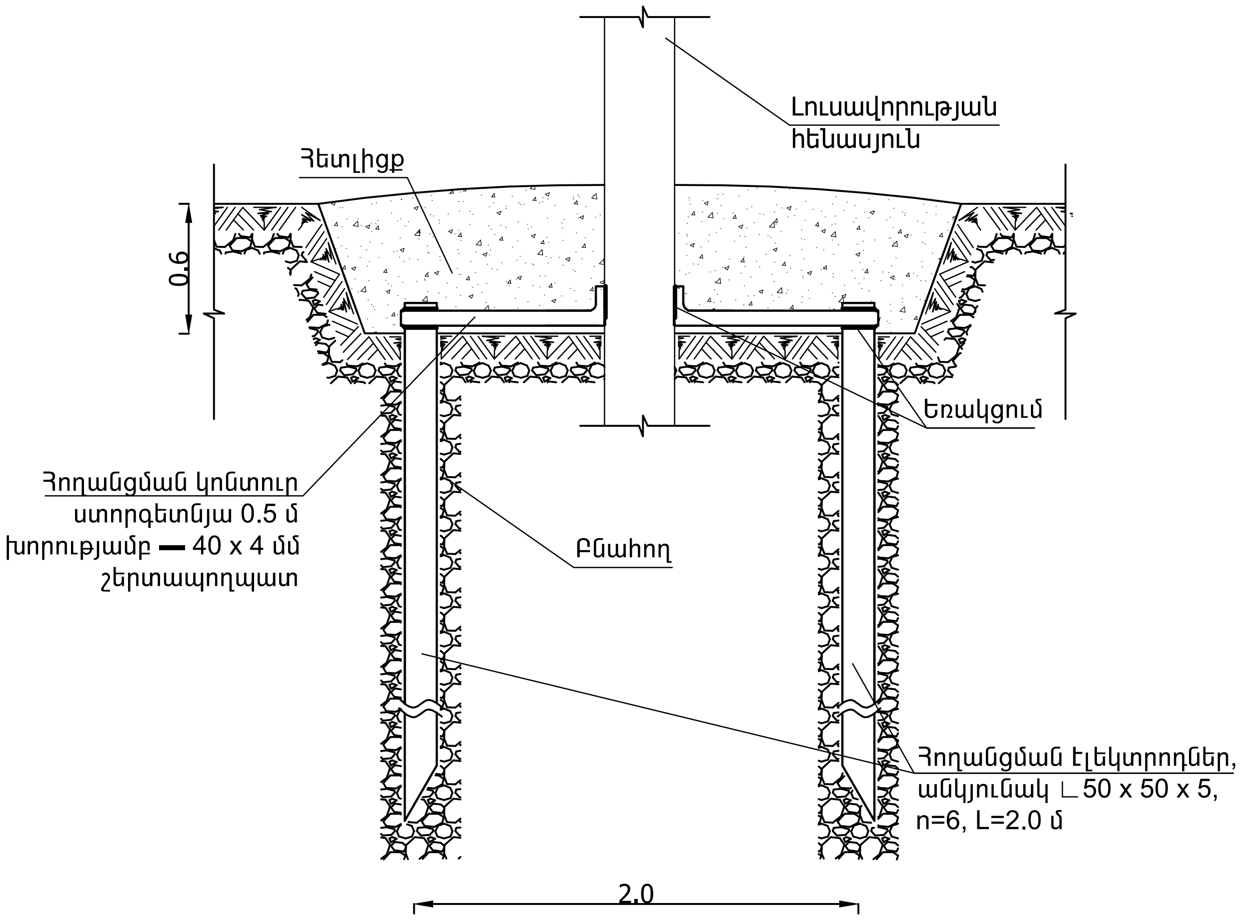

Յողանցման խրամուղի

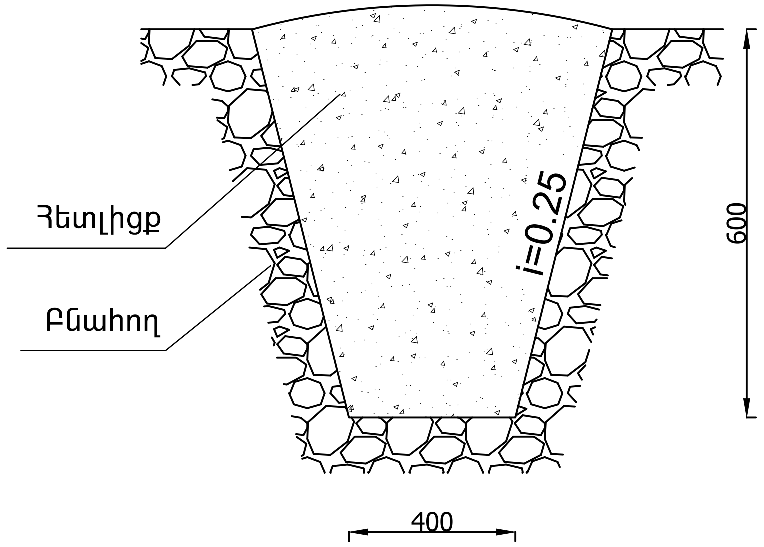

ՈՒՇԱԴՐՈՒԹՅՈՒՆ

Բոլոր հաղորդալարերի և մալուխների 3-րդ ջիղը հանդիսանում է հողանցման ջիղ: Ստացիոնար էլեկտրական սարքավորումների , էլեկտրապաշտպանիչների լարման տակ չգտնվող, հպումներին հասանելի մետաղակն իրանը, բաց հաղորդող մասերը ենթակա են հողանցման սարքավորման կամ սպառիչի հողանցման հպակի և սնուցման մալուխի հողանցման ջիղի միջոցով :

ՏՆՕՐԵՆ	Հ . ԴԱՎԹՅԱՆ		Վանաձորի համայնքի Գուգարք բնակավայրում խաղահրապարակի կառուցման (էներգետիկների 5-րդ և 4-րդ փողոցների միջև)	ՊԱՏՎԵՐ	
Ն. Գ. Ճ.	Դ. ՇԵՐՄԱԶԱՆՅԱՆ				
ԳՃԵՑ	Դ. ՇԵՐՄԱԶԱՆՅԱՆ		ՊԱՏՎԻՐԱՏՈՒ՝ ՎԱՆԱՁՈՐԻ ՀԱՄԱՅՆՔԱՊԵՏԱՐԱՆ	ԹԵՐԹ	ԹԵՐԹԵՐ
				ԷL-6	6
			Յենասյան հողանցում	ԷԼԵԿՇԻՆ	

Աշխատանքային ռեսուրսներ

Նախատեսված աշխատանքների իրականացման համար աշխատանքային ռեսուրսների նվազագույն պահանջներն են.

N	Որակավորումը	Մասնագիտական փորձը		
		գործունեության ոլորտը	**կատարած աշխատանքը**	**նվազագույն մասնագիտական փորձը**
1	ճարտարագետ -շինարար	կապիտալ շինարարություն	համաշինարարական աշխատանքներ	3 տարի
2	էլեկտրատեխնիկ շինարար	օբյեկտների էլեկտրատեխնիկական մասի շինարարություն	էլեկտրամոնտաժային եւ էլ. Սնուցման աշխատանքներ	3 տարի

ՕՐԱՑՈՒՅՑԱՅԻՆ ԳՐԱՖԻԿ

ԱՇԽԱՏԱՆՔՆԵՐԻ ԱՆՎԱՆՈՒՄԸ	ԱՌԱՋԻՆ ԵՌԱՄՍՅԱԿ			ԵՐԿՐՈՐԴ ԵՌԱՄՍՅԱԿ			ԵՐՐՈՐԴ ԵՌԱՄՍՅԱԿ			ՉՈՐՐՈՐԴ ԵՌԱՄՍՅԱԿ		
	I	II	III	IV	V	VI	VII	VIII	IX	X	XI	XII
Քանդման աշխատանքներ										■		
Համահարթեցման աշխատանքներ										■		
Բազալտե եզրաքարի շարում										■	■	
Ճեմուղիների կառուցում										■	■	■
Խաղասարքերի տեղադրում												■
Կանաչապատում եւ բարեկարգում											■	

ԱՇԽԱՏԱՆՔՆԵՐԻ ՏԵՎՈՂՈՒԹՅՈՒՆԸ 90ՕՐ:

ՊԱՀԱՆՋՎՈՂ ԼԻՑԵՆԶԻԱՅԻ ՏԵՍԱԿԸ ` ՇԻՆԱՐԱՐՈՒԹՅԱՆ ԻՐԱԿԱՆԱՑՈՒՄ ԲԱՑԱՌՈՒԹՅԱՄԲ ՇԻՆԹՈՒՅԼՏՎՈՒԹՅՈՒՆ ՊԱՀԱՆՋՎՈՂ ԱՇԽԱՏԱՆՔՆԵՐԻ,

1. ԲՆԱԿԵԼԻ, ՀԱՍԱՐԱԿԱԿԱՆ, ԱՐՏԱԴՐԱԿԱՆ
2. ԷԼԵԿՏՐԱՄԱՏԱԿԱՐԱՐՈՒՄ

ՏՆՕՐԵՆ	Հ . ԴԱՎԹՅԱՆ		Վանաձորի համայնքի Գուգարք բնակավայրում խաղահրապարակի կառուցման (Էներգետիկների 5-րդ և 4-րդ փողոցների միջև)	ՊԱՏՎԵՐ
Ն. Գ. Ճ.	Դ. ՇԵՐՄԱԶԱՆՅԱՆ			
ԳԾԵՑ	Դ. ՇԵՐՄԱԶԱՆՅԱՆ		ՊԱՏՎԻՐԱՏՈՒ՝ ՎԱՆԱՁՈՐԻ ՀԱՄԱՅՆՔԱՊԵՏԱՐԱՆ	ԹԵՐԹ: ՇԿ-1 / ԹԵՐԹԵՐ
			ՕՐԱՑՈՒՅՑԱՅԻՆ ԳՐԱՖԻԿ	ԷԼԵԿՇԻՆ